Miele

Navodila za uporabo
Sušilni stroj s toplotno črpalko

Pred postavitvijo – inštalacijo – zagonom **obvezno** preberite navodila za uporabo. Le tako se boste zaščitili pred poškodbami in preprečili škodo na stroju.

sl-SI

M.-Nr. 13 110 670

Vsebina

Varnostna navodila in opozorila ... **4**

Trajnostnost in varovanje okolja ... **13**
Odstranjevanje puhastih delcev in delov opreme ... 13
Optimalna raba energije in časa ... 13
Ponovna uporaba kondenzata ... 14
Energetsko varčna tehnologija toplotne črpalke ... 14

Spoznavanje aparata ... **15**
Vaš sušilni stroj ... 15
Upravljalna plošča ... 16
Upravljalno polje ... 16
Simboli na upravljalni plošči ... 17
Princip upravljanja ... 17
Povezava v omrežje ... 17
Osvetlitev bobna ... 18
QuickPowerDry ... 18
PerfectDry ... 18
SteamCare ... 18
Wash2Dry ... 18
FragranceDos ... 19
Posoda za kondenzat ... 19
Dodatna oprema ... 19

Namestitev ... **20**
Hrbtna stran ... 20
Transport sušilnega stroja ... 20
Dodatni pogoji za postavitev ... 21
Priključek zunanjega odvoda kondenzata ... 22
Električni priključek ... 25
Postavitev stroja v pravilen položaj ... 26
Tehnični podatki ... 27
Izjava o skladnosti ... 27

Prvi zagon ... **28**
Pogoji za povezavo v omrežje ... 28
Izvedba prvega zagona ... 28

Uporaba ... **29**
Vrstni red upravljanja ... 29
Na sušilnem stroju ... 29
Prek aplikacije ... 29
Priprava perila ... 29
Vlaganje perila ... 29
Izbira programa ... 30
Nastavitev programskih parametrov ... 31
Zagon programa ... 31
Konec programa ... 32
Posebnosti pri upravljanju z aplikacijo ... 32
Dodajanje perila (AddLoad) ... 32
Prednastavitev zagona ... 32
Spremembe programa po zagonu ... 33
Uporaba posode za kondenzat ... 33
Uporaba dišavnega sistema FragranceDos ... 34

Programi ... **39**
Pregled programov ... 39
AddProgramme ... 48
Dodatne funkcije ... 49
Podatki o porabi ... 50

Dobro je vedeti ... **51**
Nasveti ... 51
Skrb za sušilni stroj ... 52
Skrb za perilo ... 52
Simboli za nego na etiketi za vzdrževanje ... 52

Prilagajanje nastavitev ... **54**
Odpiranje, prilagajanje in izhod iz nastavitev ... 55
Splošno ... 55
Posodobitev pr. opreme ... 55
Jezik ⚑ ... 55
Datum in ura ... 55
Toni ... 56
Zapora vklopa ... 56
Tovarniške nastavitve ... 56
Povezava v omrežje ... 56
WLAN ... 56
Povezava ... 56
Daljinsko upravljanje ... 56

Funkcija aparata 57
Informacije o programu 57
Memory 57
Zaščita pred mečkanjem 57
Stopnje suhosti 57
Zračne poti 57
Temperatura ohlajanja 57
Service Access Point 57
Informacije 57
Poraba 57
Programska oprema 57
Delovne ure 57
Avtorske pravice in licence za komunikacijski modul 57

Čiščenje in vzdrževanje 59
Čiščenje ohišja, bobna in upravljalne plošče 59
Čiščenje filtrov za puhaste delce 59
Čiščenje senzorja preostale vlažnosti 61
Čiščenje filtra v podnožju 61
Čiščenje gumijastega tesnila na posodi za kondenzat 65

Odpravljanje težav 66
Sporočila o napakah, ki se izpišejo na prikazovalniku po prekinitvi programa 66
Informacije na prikazovalniku 68
Program sušenja dolgo traja 68
Rezultat sušenja ni dober 69
Zvoki in vonji med delovanjem 70
Druge težave 71
Sledovi obrabe na filtru v podnožju. 74
Regeneracija filtra v podnožju 75
Čiščenje odvoda za kondenzat 76
Preverjanje toplotnega izmenjevalnika 76
Mokro čiščenje filtrov za puhaste delce 76
Čiščenje filtra za puhaste delce v posodi za kondenzat 79
Zamenjava šobe za SteamCare 80

Servisna služba 81
Kontakt v primeru motenj 81
Zbirka podatkov EPREL 81
Garancija 81

Varnostna navodila in opozorila

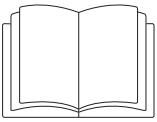

Obvezno preberite ta navodila za uporabo.

Ta sušilni stroj vsebuje gorljivo in eksplozivno hladilno sredstvo.

Ta sušilni stroj ustreza veljavnim varnostnim predpisom. Kljub temu pa lahko nepravilna uporaba privede do poškodb oseb in materialne škode.

Pred prvo uporabo sušilnega stroja pozorno in v celoti preberite navodila za uporabo. V njih boste našli pomembne napotke za vgradnjo, varnost, uporabo in vzdrževanje aparata. Tako se boste zaščitili pred poškodbami in preprečili škodo na sušilnem stroju.

Skladno s standardom IEC 60335-1 Miele izrecno opozarja, da je treba obvezno prebrati in upoštevati poglavje o inštalaciji sušilnega stroja ter varnostna navodila in opozorila.

Miele ne prevzema odgovornosti za škodo, ki je posledica neupoštevanja teh navodil.

Navodila za uporabo shranite in jih predajte morebitnemu naslednjemu lastniku stroja.

Uporaba v skladu s predpisi

▶ Ta sušilni stroj je namenjen uporabi v gospodinjstvu in podobnih okoljih.

▶ Ta sušilni stroj ni primeren za uporabo na prostem.

▶ Ta sušilni stroj je predviden za uporabo do nadmorske višine 4.000 m.

▶ Sušilni stroj uporabljajte izključno v obsegu, običajnem za gospodinjstva, in samo za sušenje perila, opranega v vodi, ki ga je proizvajalec označil kot primernega za sušenje v sušilnem stroju. Dovoljen ni noben drug način uporabe. Podjetje Miele ne prevzema odgovornosti za morebitno škodo, ki je posledica nepravilne uporabe ali napačnega upravljanja stroja.

▶ Osebe, ki zaradi svojih psihičnih, zaznavnih ali duševnih zmožnosti oziroma svoje neizkušenosti ali neznanja niso sposobne varno upravljati sušilnega stroja, ga ne smejo uporabljati brez nadzora odgovorne osebe.

Če so pri hiši otroci

▶ Poskrbite, da se otroci, mlajši od osem let, ne zadržujejo v neposredni bližini sušilnega stroja, razen če so pod stalnim nadzorom.

▶ Otroci, starejši od osem let, lahko uporabljajo sušilni stroj brez nadzora samo, če so z njim seznanjeni do te mere, da ga lahko varno uporabljajo. Poznati in razumeti morajo morebitne nevarnosti, ki jim pretijo zaradi napačnega upravljanja.

▶ Otroci ne smejo čistiti ali vzdrževati sušilnega stroja brez nadzora.

▶ Otroci, ki se zadržujejo v bližini sušilnega stroja, naj bodo vedno pod nadzorom. Nikoli ne pustite, da bi se otroci igrali s strojem.

Tehnična varnost

▶ Upoštevajte napotke v poglavju „Namestitev“.

▶ Preden sušilni stroj postavite na predvideno mesto, preverite, če so na njem vidne poškodbe.
Poškodovanega stroja ne smete namestiti in zagnati.

▶ Pred priklopom sušilnega stroja na električno omrežje se obvezno prepričajte, če se priključni podatki (varovalke, napetost in frekvenca) na napisni ploščici ujemajo s podatki vaše hišne napeljave. Če ste v dvomih, se posvetujte z usposobljenim električarjem.

▶ Možno je začasno ali trajno delovanje s priklopom na samostojno napravo za oskrbo z energijo ali tovrstno napravo, ki ni sinhronizirana z omrežjem (npr. avtonomno omrežje, sistemi za varnostno kopiranje). Pogoj za delovanje je, da naprava za oskrbo z energijo izpolnjuje pogoje EN 50160 ali primerljive.
Varnostni ukrepi, predvideni za hišno inštalacijo in ta izdelek Miele, morajo biti tako po funkciji kot načinu delovanja zagotovljeni tudi pri avtonomnem delovanju ali delovanju, ki ni sinhronizirano z omrežjem, ali morajo biti nadomeščeni z ustreznimi enakovrednimi ukrepi v inštalaciji. Kot je na primer opisano v aktualni objavi VDE-AR-E 2510-2.

▶ Električna varnost sušilnega stroja je zagotovljena le v primeru, da je priključen na pravilno ozemljeno električno napeljavo. Zelo pomembno je, da je ta osnovni varnostni pogoj izpolnjen. Če ste v dvomih, pokličite strokovnjaka, ki bo preveril hišno inštalacijo. Miele ne prevzema nobene odgovornosti za morebitno škodo, ki je posledica manjkajočega ali neustreznega zaščitnega vodnika.

▶ V primeru motnje ali med čiščenjem in vzdrževalnimi deli je stroj ločen od električnega omrežja samo, če:

- je omrežni vtič sušilnega stroja izvlečen iz vtičnice ali
- je varovalka hišne napeljave izklopljena ali
- je taljiva varovalka hišne napeljave povsem odvita.

▶ Iz varnostnih razlogov ne uporabljajte podaljškov električnega kabla (nevarnost požara zaradi pregrevanja).

▶ Priporočamo vam, da pokvarjene sestavne dele zamenjate z originalnimi nadomestnimi deli. Pri pravilni vgradnji originalnih nadomestnih delov Miele zagotavlja, da v celoti izpolnjujejo varnostne zahteve, vaše pravice, ki izhajajo iz garancije, pa se ohranijo.

▶ Omrežni vtič mora biti vedno dostopen, da lahko sušilni stroj kadar koli izklopite iz omrežja.

▶ Zaradi nestrokovnih popravil lahko pride do nepredvidljivih nevarnosti za uporabnika, za katere proizvajalec ne prevzema odgovornosti. Vzdrževalna dela ali popravila lahko opravlja samo usposobljen strokovnjak ali osebje servisne službe Miele.

▶ Če sušilnega stroja ne popravi usposobljen strokovnjak ali servisna služba Miele, prenehajo veljati pravice, ki izhajajo iz garancije.

▶ Če je poškodovan priključni kabel, ga lahko zamenja samo usposobljen strokovnjak. V nasprotnem primeru je lahko ogrožena varnost uporabnika.

▶ Ta sušilni stroj ni primeren za uporabo na nestacionarnih mestih postavitve (npr. na plovilih).

▶ Na sušilnem stroju ne smete izvajati nobenih sprememb, ki jih ni izrecno odobrilo podjetje Miele.

▶ Ta sušilni stroj je zaradi posebnih zahtev (npr. glede temperature, vlažnosti, kemijske obstojnosti, odpornosti proti obrabi in vibracij) opremljen s specialno žarnico. Ta specialna žarnica se lahko uporablja samo za predvideni namen. Žarnica ni primerna za osvetlitev prostora. Zamenja jo lahko samo usposobljen strokovnjak ali osebje servisne službe Miele.

▶ Toplotna črpalka se lahko poškoduje. Ko sušilni stroj postavite, ga lahko vklopite. Počakajte eno uro, šele nato lahko zaženete program sušenja.

⚠ Nevarnost požara in eksplozije zaradi poškodbe sušilnega stroja.

Hladilno sredstvo R290 (propan), ki zaradi poškodbe uhaja iz stroja, je vnetljiv in eksploziven plin.

Poskrbite, da se sušilni stroj ne poškoduje. Na sušilnem stroju ne smete izvajati nobenih sprememb.

▶ Če se sušilni stroj poškoduje, so potrebni naslednji ukrepi:

- Izogibajte se odprtemu plamenu in virom vžiga.
- Sušilni stroj izklopite iz električnega omrežja.
- Prezračite prostor, v katerem je postavljen sušilni stroj.
- Obvestite servisno službo Miele.

▶ Motnje delovanja zaradi visokih temperatur. Zračne reže med spodnjo stranjo stroja in tlemi ne sme zmanjšati letev podnožja, tekstilna talna obloga z visokim florom ali podobno. V nasprotnem primeru ne more biti zagotovljen zadosten dovod zraka.

▶ V območju odpiranja vrat stroja ne sme biti nobenih vrat, ki se zaklepajo, drsnih vrat ali vrat z nasprotnim odpiranjem.

Pravilna uporaba

▶ Maksimalna količina polnjenja je 9 kg (suhega perila).
V določenih programih je največja količina polnjenja manjša, glejte poglavje „Programi“.

▶ Nevarnost požara zaradi nedovoljene električne inštalacije.
Ta sušilni stroj ne sme delovati prek vtičnice, ki jo je mogoče krmiliti. Sem spadajo npr. stikalne ure ali električne naprave z izklopom ob konični obremenitvi.
Če se program sušenja prekine pred koncem faze ohlajanja, obstaja nevarnost samovžiga perila.

▶ **Opozorilo:** Sušilnega stroja nikoli ne izklopite pred koncem programa sušenja. To lahko storite samo v primeru, da takoj vzamete vse kose perila iz stroja in jih razgrnete, tako da lahko oddajo svojo toploto.

▶ Mehčalec in podobne izdelke uporabljajte tako, kot je določeno v njihovih navodilih.

▶ Iz žepov odstranite vse predmete (npr. vžigalnike, vžigalice).

▶ Filtra za puhaste delce morate očistiti po vsakem sušenju!

▶ Zaradi zamašitve lahko pride do škode na sušilnem stroju. Filtra za puhaste delce in filter v podnožju je treba med čiščenjem preveriti. V primeru poškodbe ali obrabe morate filtre za puhaste delce ali filter v podnožju zamenjati.
Ta sušilni stroj lahko deluje samo z vstavljenimi in nepoškodovanimi filtri za puhaste delce.

▶ Zaradi mokrih filtrov za puhaste delce in filtra v podnožju lahko pride do motenj delovanja sušilnega stroja. Filtrov po čiščenju ne smete vstaviti nazaj, ko so še mokri.

▶ Nevarnost požara pri perilu, ki ni bilo dobro oprano ali očiščeno ali se ga še vedno držijo ostanki. Zato v sušilnem stroju ne smete sušiti perila, ki:

- ni oprano oziroma očiščeno;
- ni zadostno očiščeno in so na njem npr. ostanki olja, maščob in podobnih snovi. Posebna previdnost velja npr. pri kuhinjskem in kozmetičnem perilu z ostanki jedilnega olja, drugih olj, maščobe ali krem. Pri nezadostno opranem perilu je nevarnost požara zaradi samovnetljivosti perila, ki obstaja celo po končanem postopku sušenja in izven sušilnega stroja;
- ki se ga držijo vnetljiva čistilna sredstva ali ostanki acetona, alkohola, bencina, petroleja, kerozina, odstranjevalcev madežev, terpentina, voska, odstranjevalca voska ali kemikalij na splošno. Posebna previdnost velja npr. pri različnih krpah za čiščenje in brisanje;
- ki se ga držijo ostanki npr. utrjevalcev ali lakov za lase oziroma odstranjevalcev laka za nohte.

⚠ Nevarnost požara pri sušenju perila, ki se ga držijo ostanki.

Med sušenjem obstaja nevarnost požara.

Perilo, ki se ga držijo različni ostanki ali je prepojeno z njimi, operite posebej temeljito.

Takšno perilo operite pri visoki temperaturi in z dodatno količino pralnega sredstva.

Če ste v dvomih, perilo večkrat operite.

▶ Nevarnost požara zaradi lastnosti materiala ali kemičnega čiščenja. Zato v sušilnem stroju ne smete sušiti perila, ki je navedeno v nadaljevanju.

- Perilo, ki vsebuje pretežno penasto gumo, gumo ali gumi podobne sestavne dele. Primer so izdelki iz lateksa, kape za prhanje, vodotesni kosi perila, gumirani izdelki in oblačila, vzglavniki, napolnjeni s koščki penaste gume.
- Perilo, ki vsebuje polnilo in je poškodovano (npr. blazine ali jakne). Izpadajoče polnilo lahko povzroči požar.
- Perilo, ki je bilo očiščeno z industrijskimi kemikalijami, npr. v kemični čistilnici.

▶ Škoda zaradi previsokih temperatur ali podaljšanja trajanja sušenja. Ta sušilni stroj zaradi delovanja s toplotno črpalko v svojem ohišju razvije zelo veliko toplote. Ta toplota mora imeti možnost, da se učinkovito odvaja.

- Poskrbite za stalno prezračevanje prostora med celotnim postopkom sušenja.
- Poskrbite za zračno režo med tlemi in spodnjo stranjo sušilnega stroja, ki ne sme biti prekrita ali zmanjšana.

▶ Nevarnost poškodbe oseb in okvare sušilnega stroja zaradi električnega udara. Sušilnega stroja ne smete čistiti s curkom vode, saj lahko voda prodre vanj.

▶ Nevarnost poškodbe, če se sušilni stroj prevrne. Na vrata sušilnega stroja se zato ne smete opirati ali naslanjati.

▶ Fazi segrevanja v številnih programih sledi faza ohlajanja, ki zagotovi, da kosi perila ohranijo temperaturo, pri kateri se ne poškodujejo (npr. preprečitev samovžiga perila). Šele nato je program končan.
Perilo vedno vzemite iz stroja takoj po končanem programu, in to v celoti.

▶ Po vsakem sušenju zaprite vrata stroja. Tako boste preprečili, da bi:

- otroci poskušali splezati v stroj ali bi v njem skrili predmete.
- v stroj splezale male živali.

▶ Sušilnega stroja ne smete postaviti v prostor, kjer obstaja nevarnost zmrzovanja. Že temperature blizu zmrzišča ovirajo delovanje stroja. Zamrznjen kondenzat v črpalki in odtočni cevi lahko povzroči poškodbe.
Dovoljena temperatura v prostoru je od 2 °C do 35 °C.

▶ Iztekanje kondenzata lahko povzroči materialno škodo. Če uporabite zunanji odvod kondezata in je odtočna cev npr. obešena v umivalnik, jo zavarujte pred zdrsom.

▶ Če kondenzat iz sušilnega stroja pride v organizem, obstaja nevarnost škodljivih posledic za zdravje ljudi in živali. Kondenzat ni pitna voda. Kondenzata prav tako ne smete uporabljati za zalivanje rastlin ali ga izlivati v naravo.

▶ Škoda zaradi zamašitve. Delci umazanije iz prostora, v katerem je postavljen stroj, lahko z vsesanim hladnim zrakom pridejo v toplotni izmenjevalnik in ga zamašijo ter s tem povzročijo motnjo delovanja sušilnega stroja. Pazite, da v prostoru, kjer je postavljen sušilni stroj, ni prahu, puhastih delcev ali delcev umazanije.

Uporaba dišavnega vložka (dodatna oprema)

▶ Nevarnost poškodbe pri stiku z dišavo. Ob stiku dišave s telesom morate upoštevati naslednje ukrepe.

- **Kožo** temeljito umijte s čisto vodo in milom.
- **Usta** po zaužitju temeljito sperite s čisto vodo.
- **Oči** spirajte s čisto vodo vsaj 15 minut.

⚠ Nevarnost poškodbe pri stiku z dišavo.

Pride lahko do razdraženosti in poškodbe oči ali pa se pojavijo znaki zastrupitve.

Ob stiku z očmi ali zaužitju obvezno poiščite zdravniško pomoč.

▶ Uporabljate lahko samo originalne dišavne vložke Miele.

▶ Dišavni vložek lahko hranite samo v originalni embalaži, zato je ne zavrzite.

▶ Materialna škoda zaradi iztekajoče dišave. Dišavnega vložka ne odlagajte. Filter za puhaste delce z nameščenim dišavnim vložkom držite pokonci in ga ne nagibajte.

▶ Materialna škoda zaradi dišave, ki je iztekla iz vložka. Dišavo, ki je iztekla iz vložka, takoj obrišite z vpojno krpo:

- s tal
- s sušilnega stroja
- z delov sušilnega stroja (npr. filtrov za puhaste delce)

▶ Oblačila, ki pridejo v stik z dišavo, takoj slecite. Oblačila ali krpe temeljito operite z obilo vode in s pralnim sredstvom.

▶ Nevarnost požara in materialne škode pri neupoštevanju teh napotkov:

- Dišavnega vložka ne smete polniti z dišavo.
- Nikoli ne uporabite poškodovanega dišavnega vložka.

▶ Prazen dišavni vložek odvrzite med gospodinjske odpadke in ga nikoli ne uporabljajte v druge namene.

▶ Upoštevajte tudi informacije, ki so priložene dišavnemu vložku.

Oprema in nadomestni deli

▶ Priporočamo vam, da uporabljate originalno opremo Miele. V primeru namestitve ali vgradnje drugačne opreme lahko prenehajo vse pravice, ki izhajajo iz kakršne koli garancije.

▶ Sušilni in pralni stroj Miele lahko postavite v pralno-sušilni stolp. V ta namen potrebujete komplet za povezavo strojev, ki je na voljo kot dodatna oprema. Paziti morate, da vezni element pralno-sušilnega stolpa ustreza tako sušilnemu kot pralnemu stroju Miele.

▶ Pazite, da podnožje Miele, ki je na voljo kot dodatna oprema, ustreza temu sušilnemu stroju.

▶ Mielejevi originalni nadomestni deli so na voljo vsaj 10 let in do 15 let po koncu serijske proizvodnje sušilnega stroja.

⚠ Podjetje Miele ne odgovarja za škodo, ki je posledica neupoštevanja varnostnih navodil in opozoril.

Odstranjevanje embalaže

Embalaža je namenjena lažjemu rokovanju in ščiti aparat pred poškodbami med transportom.

Z vračanjem embalaže v obtok materialov poskrbite za prihranek surovin. Uporabite ustrezna zbirališča in možnosti oddaje za specifične materiale. Transportno embalažo lahko vrnete prodajalcu, pri katerem ste kupili aparat.

Odstranjevanje starega aparata

Električna in elektronska oprema pogosto vsebuje še uporabne materiale. Vsebuje tudi določene snovi, zmesi in sestavne dele, ki so potrebni za njeno delovanje in varnost. Vse navedeno pa lahko v navadnih gospodinjskih odpadkih ali ob nepravilnem ravnanju predstavlja nevarnost za zdravje ljudi in za okolje. Svojega starega aparata zato ne odvrzite med gospodinjske odpadke.

Poskrbite, da se cevi in toplotni izmenjevalnik vašega sušilnega stroja do strokovne, okolju prijazne odstranitve ne poškodujejo.
S tem zagotovite, da hladilno sredstvo, ki je v sušilnem stroju, in olje iz kompresorja ne moreta zaiti v okolje.

Namesto tega poskrbite za odvoz v uradne lokalne centre za zbiranje in prevzem električne in elektronske opreme, kjer bodo brezplačno poskrbeli za morebitno reciklažo, ali pa aparat odpeljite k svojemu trgovcu oziroma na podjetje Miele. Za izbris morebitnih osebnih podatkov, shranjenih v aparatu, ki ga boste odstranili, ste po zakonu odgovorni sami. Po zakonu ste dolžni iz aparata brez poškodb odstraniti stare baterije in akumulatorje ter lučke, ki niso fiksno zaprti in jih lahko odstranite nepoškodovane. Odnesite jih na ustrezna zbirna mesta, kjer jih lahko brezplačno oddate. Prosimo vas, da do odvoza starega aparata poskrbite za varnost otrok.

Odstranjevanje puhastih delcev in delov opreme

Iz kosov oblačil, izdelanih iz umetnih vlaken, se zaradi drgnjenja sproščajo okolju škodljivi delci mikroplastike, ki po pranju ostanejo na perilu. Puhaste delce, ki se nakopičijo na filtrih, zato odvrzite v koš za gospodinjske odpadke.
Preprečite, da bi mikroplastika zašla v odtočni sistem, zato puhastih delcev ne odvrzite v odtok.
Tudi neuporabne dele opreme, kot so prazni dišavni vložki ali poškodovani filtri, zavrzite med gospodinjske odpadke.

Optimalna raba energije in časa

Perilo temeljito ožemite v pralnem stroju. Poraba energije v sušilnem stroju je v tem primeru manjša in trajanje programa krajše, saj se perilo hitreje posuši. Če želite perilo močneje ožeti, pri pranju izberite maksimalno število vrtljajev centrifuge.

Po možnosti vedno sušite maksimalno količino polnjenja, ki je priporočena za posamezni program. Poln boben je energetsko učinkovitejši glede na količino perila, saj vam ni treba zagnati še enega programa sušenja.

Podobne vrste perila ali perilo s podobno debelino materiala sušite skupaj. Pred sušenjem razpletite

zavozlano perilo, da se vse enakomerno posuši in vam ne bo treba zagnati dodatnega programa sušenja.

Po vsakem postopku sušenja očistite filtre za puhaste delce. Filter v podnožju očistite, ko vas k temu pozove sušilni stroj. Čisti filtri za puhaste delce skrajšajo trajanje programov in zmanjšajo porabo energije.

Po možnosti uporabite časovno spremenljivo ugodnejšo tarifo električne energije. O tej se lahko pozanimate pri svojem dobavitelju energije. Če imate v hiši primeren sistem upravljanja z energijo, lahko fleksibilno uporabljate stroškovno ugodno in okolju prijazno tarifo električne energije. Sušilni stroj se lahko v tej kombinaciji avtomatsko zažene v času cenejše tarife.

Če uporabljate sončno energijo, ki jo pridobivate sami, je najbolje, da sušilni stroj zaženete takrat, ko je na voljo dovolj sončne energije.

Ponovna uporaba kondenzata

Kondenzat, ki nastaja med procesom sušenja, se zbira v posodi za kondenzat in se ponovno uporabi za postopek SteamCare.

Kondenzat lahko uporabite tudi za likanje. Da odstranite morebitne puhaste delce, ga prefiltrirajte skozi kavni filter. Če želite kondenzat uporabiti v parnem likalniku ali vlažilniku prostora, upoštevajte napotke proizvajalca posamezne naprave.

Energetsko varčna tehnologija toplotne črpalke

Sušilni stroj s toplotno črpalko deluje učinkovito z zaprtim hladilnim krogotokom. V hladilnem krogotoku kompresor stisne hladilno sredstvo, zato njegova temperatura naraste.

Tako pridobljena toplota se v kondenzatorju prenese na zrak za sušenje, kar omogoči, da zrak absorbira vlago iz perila. Vlažni zrak za sušenje teče čez uparjalnik, kjer se ohladi. Vodna para, ki pri tem kondenzira, se odvaja kot kondenzat. Razvlaženi zrak se ponovno segreje in vrne v krogotok sušenja. Toplotna energija večinoma ostane v krogotoku. V okolje se sprosti le del toplote, ki se ustvari med delovanjem sušilnega stroja.

Hladilno sredstvo

Vnetljivo hladilno sredstvo R290 (propan) je delovni medij v hladilnem krogotoku sušilnega stroja in omogoča prenos toplote v procesu sušenja. Propan ima nizek potencial globalnega segrevanja (tudi Global Warming Potential ali GWP), je ekološko sprejemljiv in ne škoduje ozonski plasti.

Vaš sušilni stroj

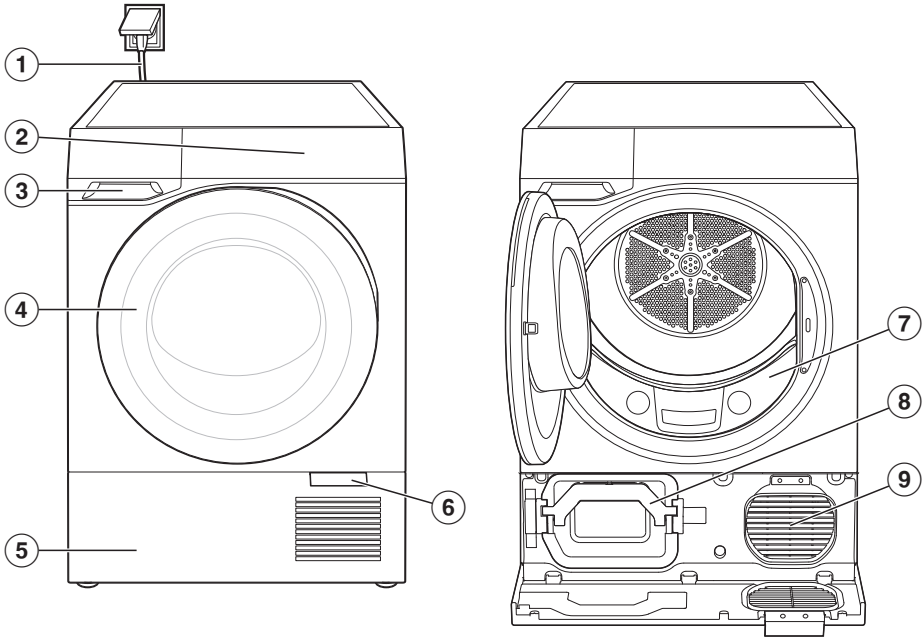

① Omrežni priključni kabel
② Upravljalna plošča
③ Posoda za kondenzat
④ Vrata sušilnega stroja
⑤ Loputa podnožja
⑥ Jeziček za odpiranje
⑦ Filter za puhaste delce
⑧ Držalo s filtrom v podnožju
⑨ Ventilator za hladen zrak

Spoznavanje aparata

Upravljalna plošča

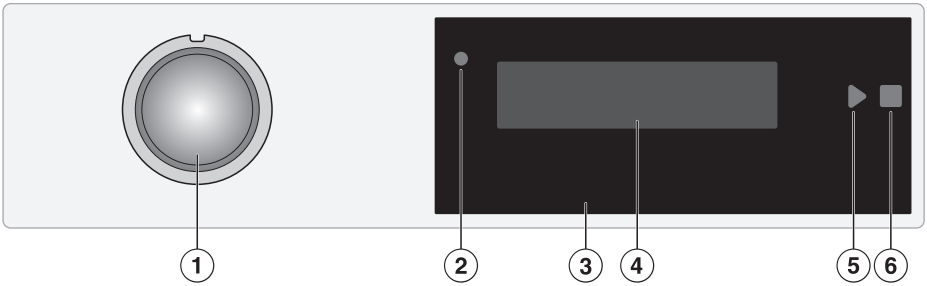

① Gumb za izbiro programa

② Optični vmesnik
(za servisno službo)

③ Upravljalno polje

④ Prikazovalnik

⑤ Tipka Zagon ▶

⑥ Tipka Prekinitev ■

Upravljalno polje

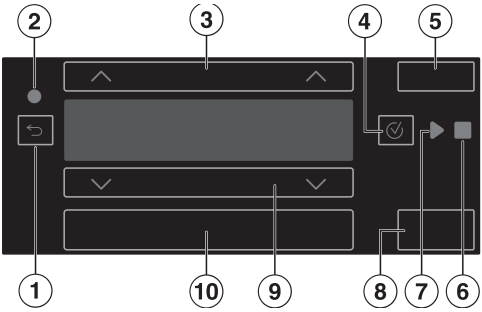

① Tipka Nazaj ⮌

② Optični vmesnik
(za servisno službo)

③ Puščice ∧

④ Tipka OK ✓

⑤ Kontrolna lučka PerfectDry

⑥ Tipka Prekinitev ■

⑦ Tipka Zagon ▶

⑧ Tipka Dodajanje perila

⑨ Puščice ∨

⑩ Tipke za dodatne funkcije

Simboli na upravljalni plošči

Na upravljalni plošči so uporabljeni različni simboli.

⏻	Vklop/Izklop
✓	OK
▶	Zagon
■	Prekinitev
⚙	*Nastavitve* ⚑
📱	Daljinsko upravljanje/MobileStart Povezava v omrežje
≡	Meni

Princip upravljanja

Vklop sušilnega stroja

Sušilni stroj vklopite z gumbom za izbiro programa.

- Gumb za izbiro programa obrnite v položaj želenega programa.

Izklop sušilnega stroja

Sušilni stroj izklopite z gumbom za izbiro programa ali pa se stroj zaradi varčevanja z energijo izklopi avtomatsko.

- Gumb za izbiro programa zavrtite v položaj ⏻ Vklop/Izklop.

Krmarjenje po prikazovalniku

Koničasti ali ostri predmeti, npr. svinčniki, lahko povzročijo raze na prikazovalniku.
Prikazovalnika se dotikajte samo s prsti.

Izbira menijskih točk z izbirnega seznama

- Dotaknite se ene izmed tipk ∨ ∧, dokler ni označena želena menijska točka ali parameter.
- Izberite menijsko točko s tipko ✓ *OK*.

Nasvet: Če zadržite eno izmed tipk ∨ ∧, se izbirni seznami ali parametri neprekinjeno pomikajo naprej, dokler ne spustite tipke.

Spreminjanje parametrov za program sušenja

- Dotaknite se tipk ∨ ∧ neposredno nad prikazanim parametrom. Prikazana vrednost je izbrana.

Izhod iz menijske ravni

Ste v meniju.

- Dotaknite se tipke ↩ *Nazaj*.

Prikaže se nadrejeni meni.

Izbira programa

- Gumb za izbiro programa zavrtite v položaj želenega programa.

Povezava v omrežje

Vaš sušilni stroj je opremljen z integriranim WLAN-modulom. Ta omogoča povezavo z domačim omrežjem in uporabo aplikacije Miele na mobilni končni napravi.

Ko je sušilni stroj enkrat povezan prek omrežja WLAN, se povezava samodejno vzpostavi vsakič, ko ga ponovno vklopite.

Prepričajte se, da je na mestu postavitve sušilnega stroja na voljo dovolj močan signal vašega WLAN-omrežja.

S povezavo sušilnega stroja v WLAN-omrežje se poveča poraba energije, tudi kadar je sušilni stroj izklopljen.

Pametne dodatne funkcije prek aplikacije Miele*

Povezava prek aplikacije Miele vam omogoča dostop do številnih pametnih dodatnih funkcij, kot so:

- priklic informacij o statusu
- uporaba dodatnih koristnih funkcij
- ohranjanje sušilni stroj na najnovejšem stanju Miele jevega razvoja s posodobitvami programske opreme

Več podrobnosti o pametnih dodatnih funkcijah najdete na Mielejevem spletnem mestu ali v trgovinah Apple App Store® in Google Play™.

* Dodatna digitalna ponudba podjetja Miele & Cie. KG. Obseg funkcij je odvisen od modela in države. Potrebno je strinjanje s splošnimi pogoji poslovanja in politiko zasebnosti za digitalne izdelke in storitve podjetja Miele v aplikaciji Miele. Miele si pridržuje pravico, da kadar koli spremeni ali ukine svoje digitalne ponudbe.

Osvetlitev bobna

Osvetlitev bobna osvetljuje boben in prostor pred sušilnim strojem. Osvetlitev bobna se avtomatsko vklopi, ko odprete vrata stroja. Čez nekaj minut se osvetlitev bobna spet avtomatsko izklopi.

Pokvarjeno lučko za osvetlitev bobna lahko zamenja samo servisna služba Miele.

QuickPowerDry

S pomočjo dodatnega gretja, ki se avtomatsko vklopi, če je potrebno, je med fazo segrevanja še hitreje dosežena optimalna temperatura sušenja. Poraba energije je nekoliko večja. Ko je dosežena temperatura sušenja, se dodatno gretje izklopi.

PerfectDry

PerfectDry zagotavlja natančno sušenje, na katero vpliva tudi vsebnost apnenca v vodi, v kateri se je opralo perilo. Aktivna funkcija PerfectDry prilagodi proces sušenja preostali vlažnosti perila in kakovosti vode, zaradi česar je prikaz trajanja programa vedno bolj natančen. Funkcija PerfectDry ni aktivna v programih z nastavljivim trajanjem.

SteamCare

SteamCare poskrbi, da se čisto, mokro ali suho perilo zgladi in osveži.
V boben se razprši kondenzat iz posode za kondenzat, kar lahko slišite kot šumenje črpalke. Zaradi toplote med sušenjem se kondenzat upari, kar ustvari učinek *SteamCare*.

Nasvet: Posoda za kondenzat mora biti napolnjena.

Wash2Dry

Pogoj za uporabo funkcije *Wash2Dry* je obstoj pralnega stroja Miele W2 in povezanost pralnega in sušilnega stroja Miele z aplikacijo Miele in storitvami Miele.

Pralni stroj po pravilnem koncu programa prenese podatke o programu v oblak Miele Cloud.
S pomočjo programskih podatkov, prenesenih s pralnega stroja, sušilni stroj avtomatsko nastavi poseben program sušenja, ki ustreza pranju, vendar ga lahko še vedno spremenite.

Vse, kar morate storiti, je, da perilo prestavite iz pralnega v sušilni stroj in zaženete program.

Pri programih pranja za zelo občutljivo perilo (npr. za zavese) sušilni stroj ne nudi nobenega ustreznega programa sušenja.

Nasvet: Sušilnega stroja ne smete izključiti iz električnega omrežja. V nasprotnem primeru sušilni stroj ne sprejme podatkov o programu, ki se ob izbiri funkcije *Wash2Dry* prenesejo s pralnega stroja.
Ločitev od električnega omrežja vodi v zakasnitev prejema podatkov o programu.

FragranceDos

Dišavni sistem FragranceDos vam nudi možnost, da z dišavnim vložkom svojemu perilu podarite poseben vonj in ga osvežite.

Nasvet: Če želite okrepiti intenzivnost istega vonja, uporabite obe ležišči hkrati. Ali pa udobno preklapljajte med dišavami po svoji izbiri ali funkcijo DryFresh za osvežitev. Dišavni vložek, ki ga ne potrebujete, preprosto zaprete.

Posoda za kondenzat

Kondenzat, ki se nabira zaradi učinka kondenzacije, se skozi odtočno cev črpa v posodo za kondenzat.

Posodo za kondenzat morate redno prazniti, sicer se program sušenja prekine.

Nasvet: Posode za kondenzat pa vam ni treba več prazniti, če kondenzat speljete prek zunanje odtočne cevi iz stroja. Da preprečite prekinitev programa, vam to priporočamo še posebej pri sušenju več kot 8 kg perila.

Dodatna oprema

V spletni prodajalni Miele, na servisu Miele ali pri specializiranem prodajalcu so na voljo izdelki, ki so posebej prilagojeni sušilnim strojem, npr. dišavni vložki, košara za sušilni stroj in oprema.

Do spletne prodajalne Miele lahko dostopate prek naslednje QR kode:

Hrbtna stran

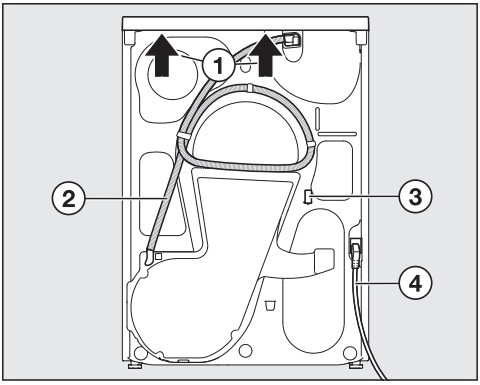

① Previsni del pokrova z možnostjo oprijema za transport

② Odtočna cev za odvod kondenzata

③ Kavelj za navijanje omrežnega priključnega kabla med transportom

④ Omrežni priključni kabel

Transport sušilnega stroja

⚠ Poškodbe oseb in materialna škoda zaradi napačnega transporta.
Če se stroj prevrne, lahko pride do poškodb oseb in materialne škode.
Pri transportu sušilnega stroja pazite na njegovo stabilnost.

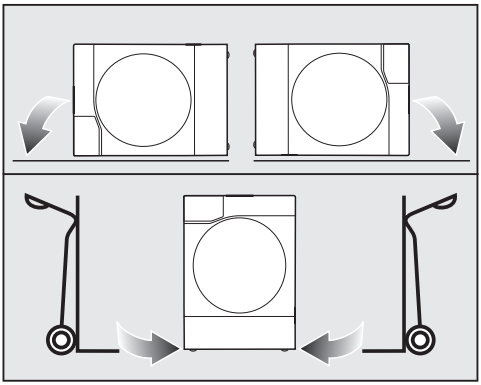

- Sušilni stroj transportirajte samo ob levi ali desni stranski steni:

- ležeče (npr. v avtomobilu) ali
- stoječe s transportnim vozičkom

Transport sušilnega stroja na površino za postavitev

- Sušilni stroj prenašajte tako, da ga držite za sprednji navojni nogi in zadnji, previsni del pokrova.

Odvod kondenzata pred selitvijo

Ostanek kondenzata lahko med transportom (npr. zaradi selitve) izteče iz sušilnega stroja.

- Zato pred transportom zaženite poljubni program, da se kondenzat odvede iz stroja.

Dodatni pogoji za postavitev

Vrata sobe in pohištvena vrata

⚠ Nevarnost, če vrat sušilnega stroja ni mogoče do konca odpreti.
V nasprotnem primeru ne more biti zagotovljena varna uporaba sušilnega stroja.
Sušilnega stroja ne smete postaviti na mesto, kjer vrata preprečujejo, da bi do konca odprli vrata sušilnega stroja.
V območju odpiranja vrat stroja ne sme biti nobenih vrat, ki se zaklepajo, drsnih vrat ali pohištvenih vrat z nasprotnim odpiranjem.

Dostopnost vtičnice

⚠ Nevarnost električnega udara.
Pride lahko do poškodb oseb in materialne škode.
Da lahko sušilni stroj po potrebi hitro ločite od električnega omrežja, mora biti vtičnica prosto dostopna.

Previdnosti ukrepi proti požaru

Pri pravilni uporabi in ustreznem transportu ni nobene nevarnosti. Če pa je sušilni stroj poškodovan, je treba sprejeti posebne ukrepe.

⚠ Nevarnost požara in eksplozije pri poškodbi sušilnega stroja.
Hladilno sredstvo propan je vnetljivo in eksplozivno.
Na sušilnem stroju ne smete izvajati nobenih sprememb. Poskrbite, da se sušilni stroj ne poškoduje.

Če se sušilni stroj poškoduje, upoštevajte naslednje napotke:

- Izogibajte se odprtemu plamenu in virom vžiga.
- Sušilni stroj izklopite iz električnega omrežja.
- Prezračite prostor, v katerem je postavljen sušilni stroj.
- Obvestite servisno službo Miele.

Prezračevanje za sušilni stroj

Sušilni stroj med delovanjem razvija toploto, ki jo je treba odvajati iz prostora. Zato poskrbite za zadostno prezračevanje prostora (npr. tako, da odprete okno).

⚠ Motnja zaradi nezadostnega zračnega hlajenja sušilnega stroja.
Čas sušenja in potreba po energiji sušilnega stroja se povečata, program se lahko prekine.
Odprtina za hladen zrak v loputi podnožja ne sme biti prekrita, npr. s košaro za perilo.
Zračne reže med spodnjo stranjo stroja in tlemi ne sme zmanjšati letev podnožja, tekstilna talna obloga z visokim florom ali podobno.

Postavitev pod pult ali v omaro

Sušilni stroj lahko potisnete pod delovni pult (min. višina vgradne niše 850 mm). Mogoča je tudi vgradnja v omaro. Čas sušenja se lahko pri vgrajenem aparatu podaljša.
Pokrova stroja ni mogoče odstraniti.

⚠ Motnja zaradi oviranega odzračevanja.
Čas sušenja in potreba po energiji sušilnega stroja se povečata, program se lahko prekine.
Preprečite čezmerno segrevanje z namenskim odvajanjem toplote iz prostora.

Preprečevanje čezmernega segrevanja

Z nekaterimi ukrepi lahko zmanjšate čezmerno segrevanje.

- Navojne noge sušilnega stroja nekoliko odvijte, da povečate režo med tlemi in spodnjo stranjo sušilnega stroja na najmanj 20 mm.
- Če je na pohištvu nameščena enotna letev podnožja, jo v območju sušilnega stroja prekinite.
- Pri vgradnji v omaro v slednjo izdelajte odprtine (namestite prezračevalno rešetko).

Pralno-sušilni stolp

Ta sušilni stroj lahko postavite v pralno-sušilni stolp s pralnim strojem Miele. V ta namen potrebujete komplet za vezni element, ki je na voljo kot dodatna oprema pri specializiranem prodajalcu ali na servisu Miele.

Uporabite lahko samo ustrezen Mielejev vezni element za pralno-sušilni stolp.

Ohišje podnožja

Za ta sušilni stroj lahko pri specializiranem prodajalcu opreme Miele ali na servisu Miele kupite podnožje s predalom, ki je na voljo kot dodatna oprema.

Priključek zunanjega odvoda kondenzata

Priprava odtočne cevi

⚠ Poškodba odtočne cevi zaradi nepravilnega ravnanja.
Odtočna cev se lahko poškoduje, kar privede do iztekanja kondenzata.
Odtočne cevi ne smete vleči, raztegovati ali prepogniti.

Pripravite si primerno posodo. V odtočni cevi je majhna količina vode, ki ostane po končnem preverjanju v podjetju Miele.

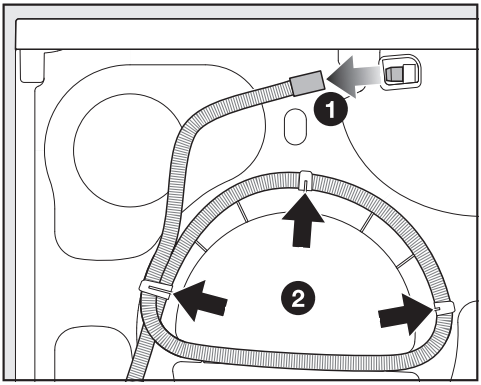

❶ Snemite odtočno cev.

❷ Odtočno cev potegnite z držal.

- Odvijte odtočno cev.
- Pustite, da ostanek vode odteče v posodo.

Dolžina cevi:	1,49 m
Višina črpanja, maksimalno:	1,00 m
Dolžina črpanja, maksimalno:	4,00 m

Dodatna oprema za odtok

Kupite jo lahko v spletni prodajalni Miele, na servisu Miele ali pri specializiranem prodajalcu.

Oprema za odtok

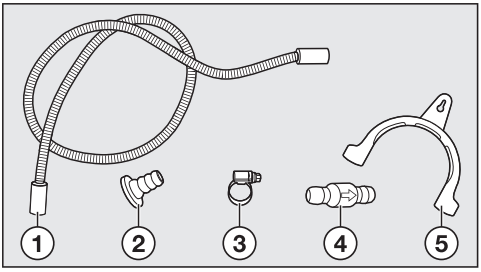

① Podaljšek cevi**

② Adapter*

③ Cevna objemka*

④ Protipovratni ventil**

⑤ Držalo cevi*

* Priloženo sušilnemu stroju
** Potreben nakup:
komplet „protipovratni ventil“ za zunanji vodni priključek, vključno s protipovratnim ventilom, podaljškom cevi (dolžina pribl. 0,6 m), dvema cevnima objemkama

Adapter za odtok

- Možnost priključka za pralni in sušilni stroj
- z vgrajenim protipovratnim ventilom za sušilni stroj

Uporaba:

- za sifon umivalnika

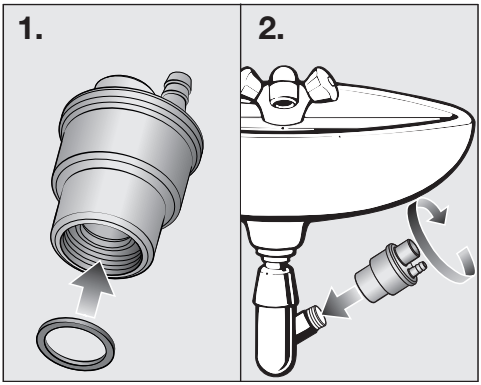

- za plastično cev DN 40/DN 50

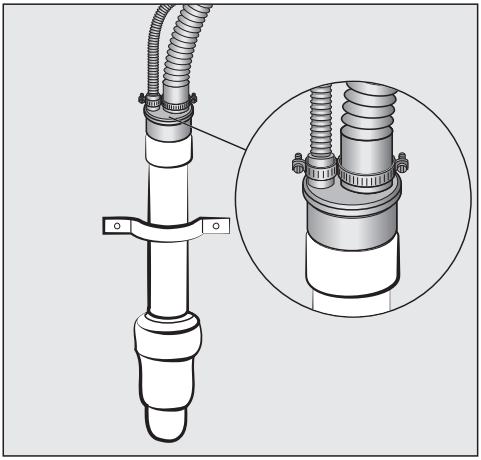

Pogoji priklopa s protipovratnim ventilom

⚠ Materialna škoda, če je konec cevi potopljen v vodo.
Voda, ki priteka nazaj v stroj, lahko povzroči škodo na sušilnem stroju in v prostoru, kjer je ta postavljen.
Pri inštalaciji vedno uporabite protipovratni ventil na vseh vodnih priključkih.

Pogoji priklopa, pri katerih je treba uporabiti protipovratni ventil:

- odtok v umivalnik
- odtok v talni odtok (Gully)
- priklop na sifon umivalnika
- možnost priključka, na katerega je dodatno priključen npr. pralni ali pomivalni stroj

Motnja zaradi nepravilne namestitve protipovratnega ventila.
Če je ventil nepravilno nameščen, črpanje vode iz stroja ni mogoče in program se prekine.
Puščica na protipovratnem ventilu mora po namestitvi kazati v smeri toka vode.

Namestitev enostavnega odtoka

Možen odtok npr. v umivalnik ali talni odtok.

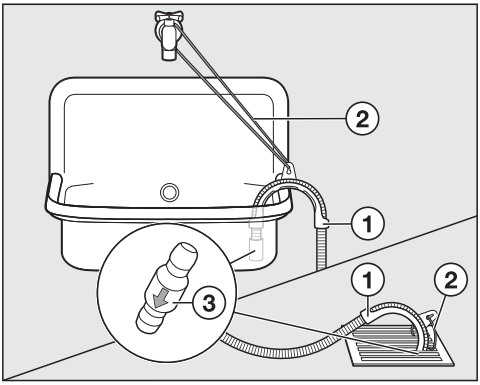

■ Uporabite držalo cevi ①.

■ Držalo cevi pritrdite npr. z vrvico ②.

Priporočilo: protipovratni ventil ③ vstavite v konec cevi.

⚠ Škoda zaradi iztekajoče vode.
Če se odtočna cev sprosti, lahko iztekajoča voda povzroči škodo.
Odtočno cev zavarujte pred zdrsom (npr. tako, da jo privežete).

Namestitev odtoka na sifon umivalnika

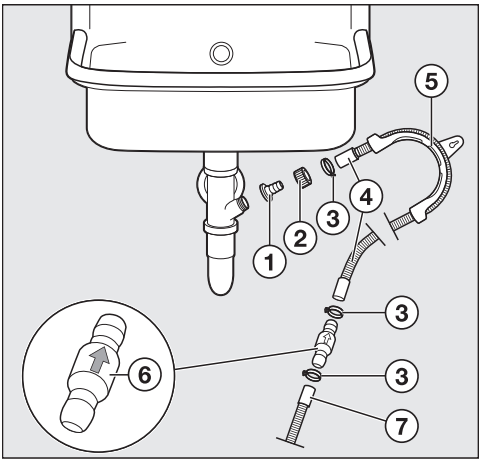

① Adapter

② Krovna matica umivalnika

③ Cevne objemke

④ Podaljšek cevi

⑤ Držalo cevi

⑥ Protipovratni ventil

⑦ Odtočna cev, sušilni stroj

■ Adapter ① namestite s krovno matico umivalnika ② na sifon umivalnika.

Če je krovna matica umivalnika opremljena s podložko, morate slednjo odstraniti.

- Konec podaljška cevi ④ nataknite na adapter ①.
- Z izvijačem močno privijte cevno objemko ③ neposredno za krovno matico umivalnika.
- Uporabite držalo cevi ⑤.
- Podaljšek cevi ④ s protipovratnim ventilom ⑥ priključite na odtočno cev ⑦ sušilnega stroja.
- Protipovratni ventil ⑥ pritrdite s cevnima objemkama ③.

Električni priključek

Sušilni stroj je serijsko opremljen z vtičem za enostaven priklop na vtičnico z zaščitnim kontaktom.

Sušilni stroj postavite tako, da je vtičnica prosto dostopna. Če vtičnica ni dostopna, poskrbite, da je na mestu inštalacije na voljo inštalacijski odklopnik za vsak pol.

⚠ Nevarnost požara zaradi pregretja.
Delovanje sušilnega stroja, priključenega na električni razdelilnik ali podaljšek, lahko vodi do pregrevanja kabla.
Iz varnostnih razlogov ne uporabljajte nobenih razdelilnikov in podaljškov.

Električna napeljava mora biti izvedena po VDE 0100.

Iz varnostnih razlogov priporočamo, da v hišno električno napeljavo, na katero je priključen sušilni stroj, namestite zaščitno stikalo na diferenčni tok (RCD) tipa ⊼.

Poškodovan omrežni priključni kabel lahko zamenjate samo s posebnim priključnim kablom istega tipa (kupite ga lahko na servisu Miele). Zaradi varnosti lahko kabel zamenja samo usposobljen strokovnjak ali osebje servisne službe Miele.

Podatki o nazivni moči in ustrezni zaščiti so navedeni v teh navodilih za uporabo ali na napisni ploščici. Te podatke primerjajte s podatki električnega priključka na mestu postavitve aparata. Če ste v dvomih, se posvetujte z električarjem.

Možno je začasno ali trajno delovanje s priklopom na samostojno napravo za oskrbo z energijo ali tovrstno napravo, ki ni sinhronizirana z omrežjem (npr. avtonomno omrežje, rezervni sistemi). Pogoj za delovanje je, da naprava za oskrbo z energijo izpolnjuje pogoje EN 50160 ali primerljive.
Varnostni ukrepi, predvideni za hišno inštalacijo in ta izdelek Miele, morajo biti tako po funkciji kot načinu delovanja zagotovljeni tudi pri avtonomnem delovanju ali delovanju, ki ni sinhronizirano z omrežjem, ali morajo biti nadomeščeni z ustreznimi enakovrednimi ukrepi v inštalaciji. Kot je na primer opisano v aktualni objavi VDE-AR-E 2510-2.

⚠ Škoda zaradi prezgodnje uporabe sušilnega stroja po postavitvi ali ponovni postavitvi, npr. po selitvi.
Toplotna črpalka se lahko poškoduje.
Sušilni stroj lahko vklopite in povežete v omrežje. Da preprečite morebitno škodo, pa lahko program sušenja zaženete šele po eni uri.

Postavitev stroja v pravilen položaj

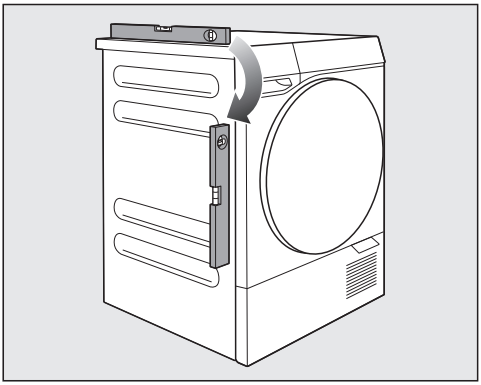

Sušilni stroj mora biti poravnan v pokončni položaj, saj je le tako zagotovljeno brezhibno delovanje stroja.

S pomočjo navojnih nog na sušilnem stroju lahko izravnate neravnine tal.

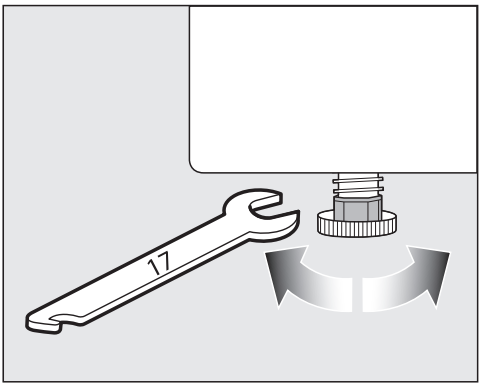

- Noge sušilnega stroja privijajte oz. odvijajte s ploščatim viličastim ključem ali z roko.

Odstranjevanje opreme iz bobna

- Odprite vrata sušilnega stroja in vzemite opremo iz bobna.

Tehnični podatki

Višina	850 mm
Višina nastavljiva	845–855 mm
Širina	596 mm
Globina	644 mm
Globina pri odprtih vratih sušilnega stroja	1.115 mm
Možnost postavitve pod pult	Da
Možnost postavitve v pralno-sušilni stolp	Da
Višina/širina/globina za vgradnjo pod pult	850/600/600 mm
Teža	55 kg
Volumen bobna	120 l
Količina polnjenja	9 kg (teža suhega perila)
Posoda za kondenzat, volumen	4,2 l
Odtočna cev, dolžina	1,49 m
Višina črpanja, maksimalno:+	1,00 m
Dolžina črpanja, maksimalno	4,00 m
Priključni kabel, dolžina	2,00 m
Električna napetost	Glejte napisno ploščico
Odjem električne moči	Glejte napisno ploščico
Električna zaščita	Glejte napisno ploščico
Hladilno sredstvo in potencial globalnega segrevanja	Glejte napisno ploščico
Dodeljene kontrolne oznake	Glejte napisno ploščico
Poraba energije	Glejte „Podatki o porabi“
Svetleče diode	Razred 1
Frekvenčno območje	2,4000–2,4835 GHz
Maksimalna moč oddajanja	< 100 mW

Izjava o skladnosti

Podjetje Miele potrjuje, da je ta sušilni stroj s toplotno črpalko skladen z Direktivo 2014/53/EU.

Celotno besedilo izjave EU o skladnosti je dostopno na spletnem naslovu:

- www.miele.si > Izdelki > Datoteke za prenos
- https://miele.si/navodila
  Servis > Pomoč in informacije > Iskanje navodil za uporabo, nato vnesite ime izdelka ali serijsko številko

⚠ Nevarnost poškodb ali materialne škode zaradi nepravilne postavitve in namestitve.

Nestrokovno ravnanje lahko privede do poškodb oseb ali materialne škode.

Sušilni stroj pred prvim zagonom pravilno postavite. Pravilno izvedite inštalacijo stroja. Upoštevajte poglavje „Namestitev“.

⚠ Škoda zaradi prezgodnje uporabe sušilnega stroja po postavitvi ali ponovni postavitvi, npr. po selitvi.

Toplotna črpalka se lahko poškoduje.

Sušilni stroj lahko vklopite in povežete v omrežje. Da preprečite morebitno škodo, pa lahko program sušenja zaženete šele po eni uri.

Pogoji za povezavo v omrežje

Pri povezovanju v omrežje morajo biti izpolnjeni naslednji pogoji:

1. Na mestu postavitve je na voljo domače omrežje.
   Pripravljeno imate geslo WLAN-omrežja.
2. Na mobilni končni napravi je nameščena aplikacija Miele.
3. V aplikaciji Miele imate Miele uporabniški račun.

Povezavo v omrežje lahko izvedete tudi kasneje. Med prvim zagonom v tem primeru preskočite menijsko točko „Povezava v omrežje“.

Izvedba prvega zagona

- Gumb za izbiro programa obrnite v položaj poljubnega programa.

Na prikazovalniku se pojavi prvi korak za prvi zagon.

- Sledite korakom na prikazovalniku.
- Če želite, lahko korak „Povezava v omrežje“ preskočite in ga izvedete pozneje v nastavitvah.

Nasvet: Če izberete možnost *Zastopnik*, lahko sušilni stroj upravljate, programov sušenja pa ne morete zagnati. Ta nastavitev je namenjena predstavitvam na sejmih ali v salonih.

Prvi zagon se zaključi s kalibracijo. Če postopek predhodno prekinete, morate prvi zagon v celoti ponoviti.

Vrstni red upravljanja

Priporočamo vam navedeni vrstni red upravljanja, ki je prilagojen krmiljenju vašega sušilnega stroja. Na ta način lahko optimalno izkoristite vse posebne funkcije.

Koristne napotke in nasvete glede posameznih korakov upravljanja najdete v nadaljevanju poglavja „Upravljanje“.

Na sušilnem stroju

Osnovne možnosti upravljanja

1. Priprava perila
2. Vklop sušilnega stroja
3. Vlaganje perila
4. Izbira programa
5. Nastavitev programskih parametrov
6. Zagon s tipko ▶ *Zagon*
7. Konec programa

Možnost upravljanja Wash2Dry

1. Priprava perila
2. Vklop sušilnega stroja
3. Vlaganje perila
4. Izbira funkcije Wash2Dry
5. Zagon s tipko ▶ *Zagon*
6. Konec programa

Nadaljnje možnosti upravljanja:

- Prednastavitev zagona
- AddLoad (dodajanje perila)

Prek aplikacije

1. Priprava perila
2. Gumb za izbiro programa zavrtite v položaj *MobileStart* .
3. Vlaganje perila
4. Zaprite vrata
5. Zagon sušilnega stroja s tipko ▶ *Zagon*
6. Izbira programa prek aplikacije
7. Zagon programa prek aplikacije
8. Konec programa

Priprava perila

Pripravite perilo, kot je opisano v poglavju „Dobro je vedeti“.

⚠ Materialna škoda zaradi delov, ki jih niste odstranili.
Perilo ali sušilni stroj se lahko sicer poškodujeta.
Odstranite tujke in vse predmete, npr. pripomočke za doziranje ali izpadle loke modrčkov.

Vlaganje perila

Odpiranje vrat

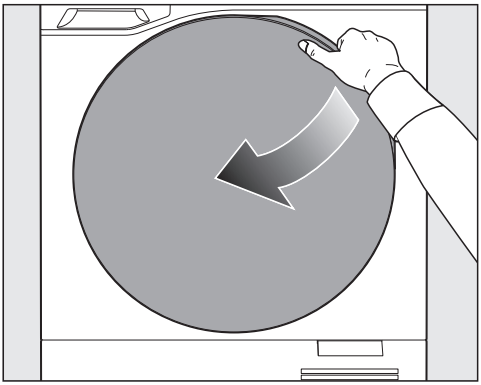

■ Odprite vrata stroja.

Vlaganje perila v boben

■ Da preprečite poškodbe, iz bobna vzemite preostale kose perila ali predmete.

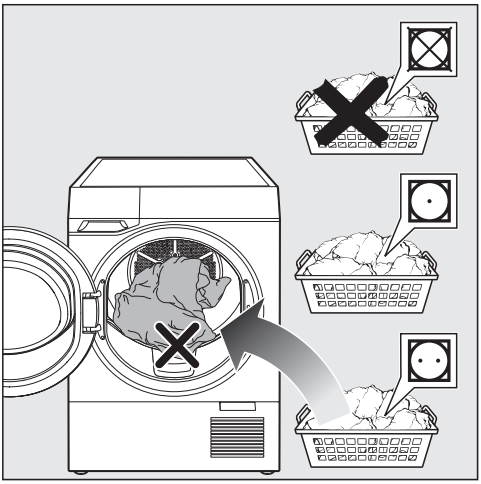

■ V boben vložite razrahljano perilo.

Nasvet: Upoštevajte maksimalno količino polnjenja v posameznem programu, ki je prikazana na prikazovalniku.

Zapiranje vrat

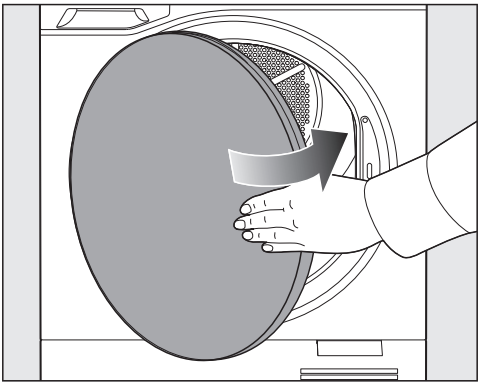

■ Vrata zaprite z rahlim zamahom.

Pazite, da v odprtini za polnjenje ne ostane zataknjen noben kos perila.

Izbira programa

Na voljo imate različne možnosti za izbiro programov.

1. Izbira programa sušenja z gumbom za izbiro programa

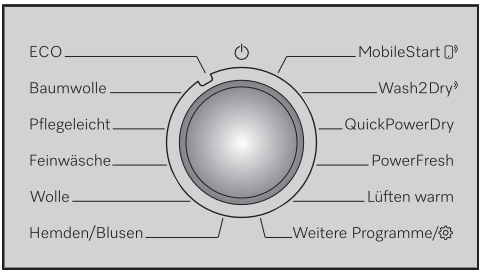

■ Gumb za izbiro programa obrnite v položaj želenega programa.

Izbira možnosti Drugi programi

■ Gumb za izbiro programa zavrtite v položaj *Drugi programi*.

Na prikazovalniku se pojavi izbirni seznam.

■ S tipkama ∧ ∨ na prikazovalniku izberite želeni program in ga potrdite s tipko ✓ *OK*.

2. Izbira programa sušenja prek aplikacije Miele

- Za uporabo funkcije *MobileStart* mora biti sušilni stroj povezan v omrežje in vklopljeno mora biti daljinsko upravljanje.
- Perilo je v sušilnem stroju.

■ Gumb za izbiro programa zavrtite v položaj *MobileStart*.

■ Izberite ▶ *Zagon*.

Na prikazovalniku se izpiše, da sušilni stroj lahko upravljate na daljavo.

■ Izberite in zaženite program prek aplikacije.

3. Izbira programa sušenja prek položaja gumba za izbiro programa Wash2Dry

- Sušilni in pralni stroj morata biti povezana v omrežje.
- Perilo je v sušilnem stroju.

■ Gumb za izbiro programa zavrtite v položaj *Wash2Dry*.

Po koncu zadnjega programa pranja sušilni stroj prikaže ustrezen program sušenja. Parametre programa lahko še spremenite.

Nastavitev programskih parametrov

■ Odvisno od izbranega programa izberite Stopnja suhosti ali Trajanje.

■ Izberite želeno Dodatne funkcije.

Izbira stopnje suhosti

Pri večini programov, npr. *Bombaž* ali *Neobčutljivo perilo*, vam je na voljo možnost Stopnja suhosti.

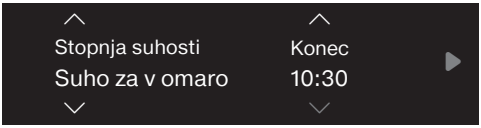

■ S tipko ∧ *Puščica navzgor* ali ∨ *Puščica navzdol* izberite stopnjo suhosti.

Izbira trajanja

Pri nekaterih programih, npr. *Toplo prezračevanje*, lahko izberete njegovo trajanje.

■ Spremenite trajanje (*h*) s tipko ∧.

■ Skrajšajte trajanje s tipko ∨.

Izbira dodatnih funkcij

■ Želeno dodatno funkcijo aktivirajte neposredno ali s tipko *Dodatne funkcije*.

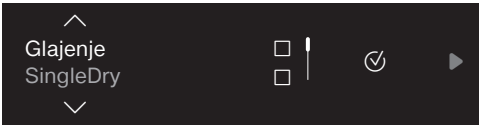

■ S tipkama ∧ ∨ na prikazovalniku izberite želeno dodatno funkcijo in potrdite izbiro s tipko ✓ *OK*.

Na izbirnem seznamu so samo dodatne funkcije, ki jih je mogoče aktivirati v izbranem programu. Dodatnih funkcij ni mogoče kombinirati.

Če želite izbrati drugo dodatno funkcijo, morate najprej izbrati že izbrano funkcijo in jo dezaktivirati s tipko ✓.

Nasvet: Pri nekaterih dodatnih funkcijah morate upoštevati zmanjšano količino polnjenja.

■ Izberite ∨, dokler na prikazovalniku ni označeno *Sprejmi*.

■ Potrdite z ✓ OK.

Zagon programa

■ Izberite ▶ *Zagon*.

Program se zažene.

Na trajanje programa vplivajo vrsta in količina perila ter preostala vlažnost. Prikazani preostali čas je zato lahko pri vsakem novem programu drugačen.

PerfectDry prepozna, če je v bobnu le malo perila ali če je perilo že suho (zaznavanje praznega bobna). Trajanje programa se avtomatsko skrajša, da je sušenje nežno.

Konec programa

Ob koncu programa se oglasi zvočni signal, če je vklopljen.

V nekaterih primerih se perilo po koncu programa ohladi. Nato na prikazovalniku zasveti opozorilo.

Nasvet: Počakajte, da se perilo do konca ohladi, ali pa ga vzemite iz stroja in razprostrite, da se ohladi.

Odpiranje vrat

- Odprite vrata stroja.

Jemanje perila iz stroja

- Iz bobna vzemite vse kose perila.

Škoda na perilu.
Če spregledate kos perila in ga pustite v bobnu, se lahko med ponovnim sušenjem v sušilnem stroju čezmerno posuši in se poškoduje.
Po sušenju boben povsem izpraznite.

Postopek po odstranitvi perila iz stroja

- Očistite filtra za puhaste delce v odprtini za polnjenje perila.
- Zaprite vrata.
- Izpraznite posodo za kondenzat.

Posebnosti pri upravljanju z aplikacijo

Vlaganje perila

- Odprite vrata.
- V boben vložite perilo.
- Zaprite vrata.

Aktivacija upravljanja z aplikacijo

- Gumb za izbiro programa zavrtite v položaj *MobileStart* .

Izbira in zagon programa prek aplikacije

- Izberite želeni program.
- Izberite želene parametre programa.
- Zaženite program.

Dodajanje perila (AddLoad)

Dodajanje ali odvzemanje perila je mogoče, kadar sveti *Dodajanje perila*.

- Izberite *Dodajanje perila*.

Program sušenja se prekine.

- Odprite vrata stroja.
- Dodajte ali odvzemite perilo.
- Zaprite vrata.
- Izberite ▶ *Zagon*.

Program se nadaljuje.

Prednastavitev zagona

Nastavitev prednastavitve zagona

Nastavite lahko, kdaj naj se program sušenja konča. Prednastavitev zagona je mogoča v 24-urnem časovnem okviru.

- Izberite ∧, dokler se ne izpiše želeni čas konca programa sušenja. Zagon programa sušenja se ustrezno zamakne.

S prvim dotikom tipke se konec programa zamakne na naslednje pol ure. Z vsakim naslednjim dotikom tipke se konec zamakne za nadaljnjih 30 minut..

- Zaženite program s tipko ▶ Zagon.

Brisanje prednastavitve zagona

Prednastavitev zagona, ki ste jo že aktivirali, lahko izbrišete.

- Izberite ■ *Prekinitev*.

Izberete lahko:

- *Nadaljevanje programa*
- *Prekinitev programa*
- *Takojšnji zagon*

■ Potrdite z ✓ *OK*.

Spremembe programa po zagonu

Izbira drugega programa

Izbira drugega programa po tem, ko ste že zagnali program, zaradi zaščite pred neželenimi spremembami ni mogoča.

Prekinitev programa

■ Dotaknite se prikazovalnika.

■ Dotaknite se tipke ■ *Prekinitev*.

■ Potrdite svojo izbiro.

Program je prekinjen.

Uporaba posode za kondenzat

Izvlek posode za kondenzat

⚠ Poškodbe vrat sušilnega stroja in posode za kondenzat.
Pojavijo se lahko poškodbe in praske.
Najprej zaprite vrata sušilnega stroja in šele nato izvlecite posodo za kondenzat.

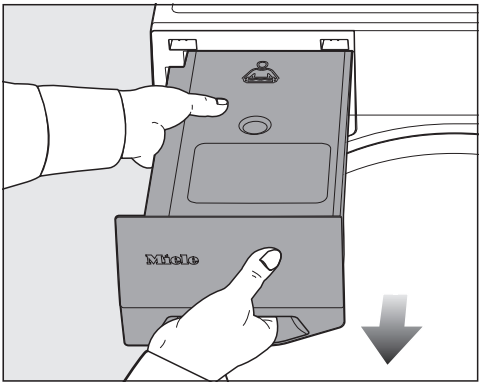

■ Posodo za kondenzat izvlecite tako, da jo primete za prijemno ploščo in v sredini.

■ Posodo za kondenzat prenašajte v vodoravnem položaju, da iz nje ne bo iztekal kondenzat.

Praznjenje posode za kondenzat

Interval: posodo za kondenzat izpraznite po vsakem sušenju.

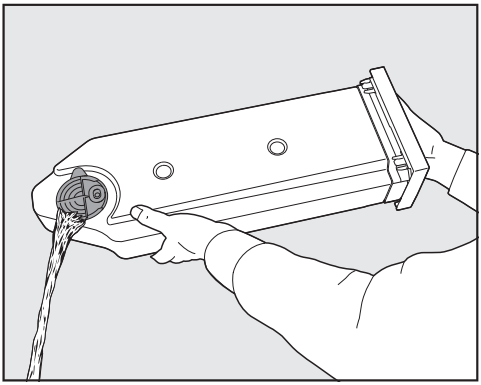

■ Izpraznite posodo za kondenzat.

Nasvet: Če mora biti posoda za kondenzat prazna za naslednji program sušenja, lahko kondenzat prestrežete, če ga želite uporabiti za postopek SteamCare.

Vstavljanje posode za kondenzat

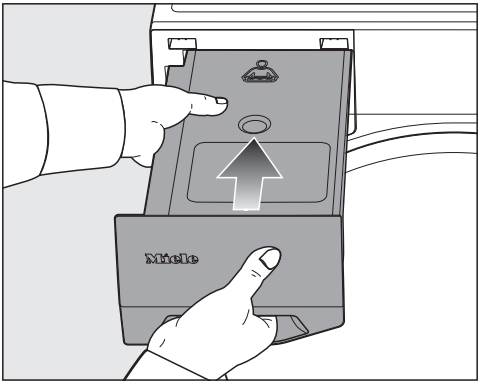

■ Posodo za kondenzat potisnite v stroj.

Priprava posode za kondenzat za postopek SteamCare

Posoda za kondenzat mora biti napolnjena do oznake —min—.

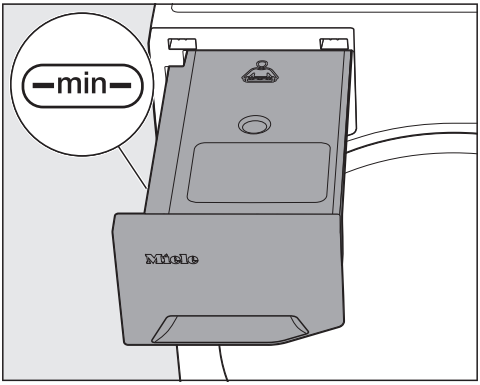

■ Preverite stanje napolnjenosti.

■ Po potrebi dolijte kondenzat.

Škoda zaradi vodovodne vode.
Apnenec v vodovodni vodi lahko zamaši šobo, ki se uporablja v postopku SteamCare.
Vodovodno vodo lahko izjemoma uporabite samo enkrat, sicer pa uporabljajte samo kondenzat, ki se npr. nabira med sušenjem.

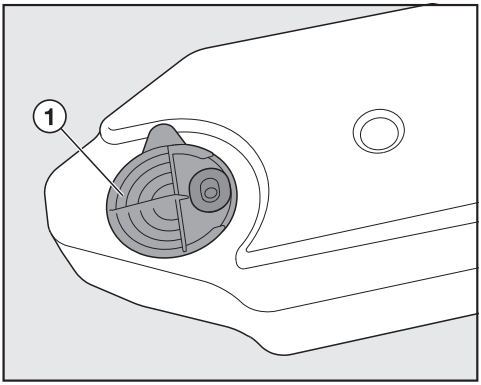

■ Vodo natočite skozi obroče nastavka za izlivanje ①.

Šoba se lahko zamaši.
Uporabite samo čist kondenzat. Nikoli mu ne smete dodati dišav, pralnih sredstev ali drugih snovi.

Filter za puhaste delce v posodi za kondenzat preprečuje, da bi se vsesali morebitni puhasti delci iz kondenzata.

Uporaba dišavnega sistema FragranceDos

Odstranjevanje zaščitnega traku z dišavnega vložka

⚠ Nevarnost požara zaradi napačnega ravnanja z dišavnim vložkom.
Dišava, ki je iztekla iz vložka, lahko povzroči požar.
Najprej preberite poglavje „Varnostna navodila in opozorila“, odstavek „Uporaba dišavnega vložka (dodatna oprema)“.

⚠ Zdravju škodljive posledice zaradi iztekajoče dišave.
Dišava lahko ob stiku s telesom škoduje vašemu zdravju (na primer draži kožo).
Dišavo, ki je iztekla iz vložka, takoj sperite.

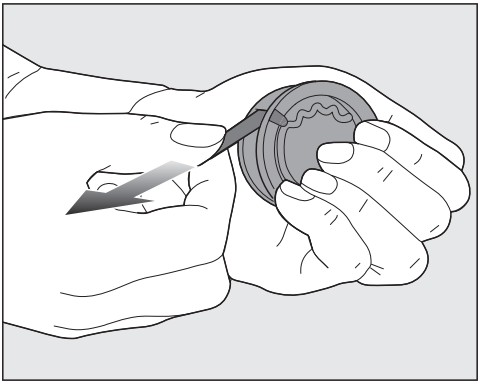

■ Primite dišavni vložek.

Nasvet: Dišavnega vložka ne odpirajte. Dišavni vložek držite naravnost in ga ne nagibajte.

■ Odstranite zaščitni trak.

Ležišči FragranceDos

V filtru za puhaste delce sta dve ležišči za dišavne vložke.

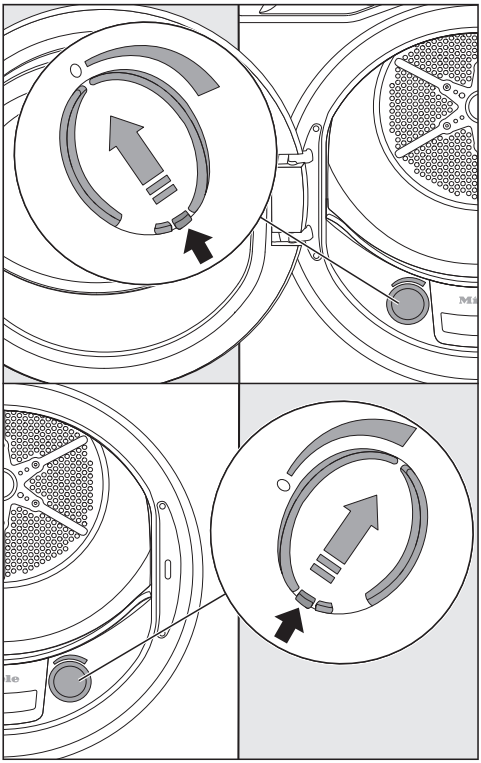

■ Odprite drsnik z njegovim jezičkom za odpiranje.

Da se v ležišču ne bodo nabirali puhasti delci, morate neuporabljeno ležišče zapreti.

Vstavljanje dišavnega vložka

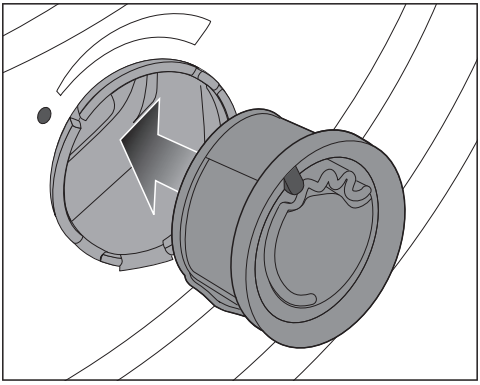

❶ Dišavni vložek vstavite do konca v ležišče FragranceDos.

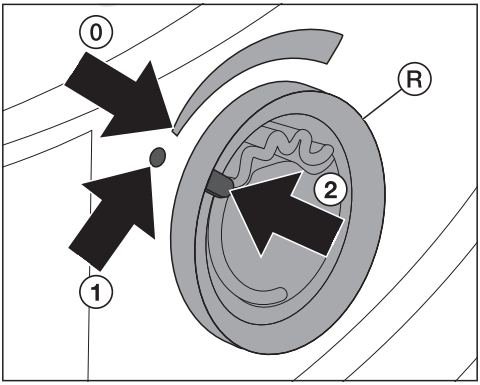

Oznaka ② je v položaju ①.

❷ Zunanji obroč Ⓡ zavrtite rahlo v desno.

Nasvet: Da dišavni vložek ne zdrsne ven, mora biti oznaka ② v položaju ⓪.

Nastavitev intenzivnosti vonja

Pred sušenjem nastavite intenzivnost vonja.

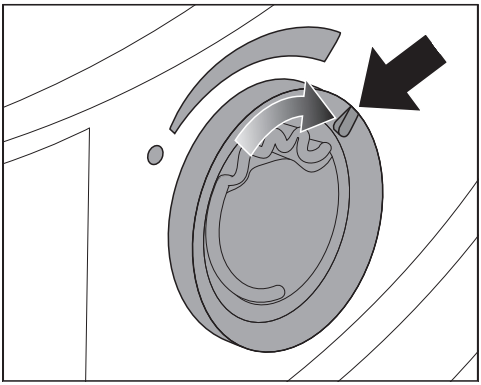

■ Zunanji obroč zavrtite v desno.

- Čim bolj je dišavni vložek odprt, tem močnejša je intenzivnost vonja.
- Zadovoljiv prenos vonja je mogoč samo pri vlažnem perilu in daljšem času sušenja z zadostnim prenosom toplote. V programu *Hladno prezračevanje* in pri neustrezno očiščenem filtru za puhaste delce prenos vonja ni zadosten.

Vonj je mogoče zaznati tudi v prostoru, kjer stoji stroj.

■ Dišavni vložek zamenjajte, ko intenzivnost dišave ni več zadostna.

Zapiranje dišavnega vložka

Dišavni vložek po sušenju zaprite, da dišava ne izhaja iz njega.

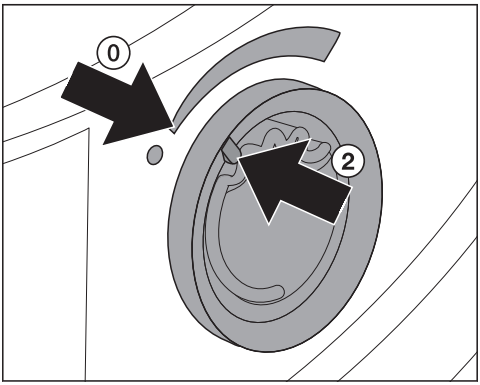

■ Zunanji obroč zavrtite v levo.

Oznaka ② je v položaju ⓪.

Odstranjevanje dišavnega vložka

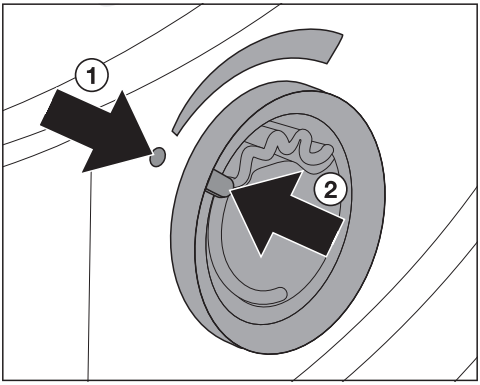

■ Zunanji obroč zavrtite v levo.

Oznaka ② je v položaju ①.

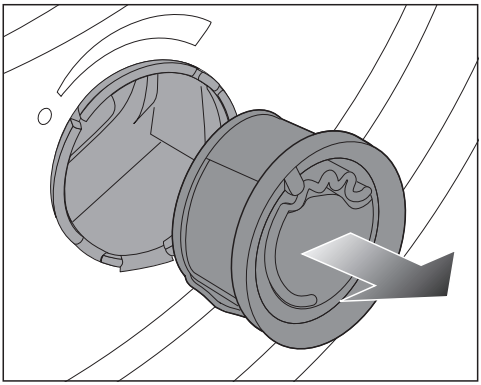

■ Odstranite dišavni vložek.

Interval zamenjave: dišavni vložek zamenjajte, ko je prazen ali če dišava ne zadostuje več.

Shranjevanje dišavnega vložka

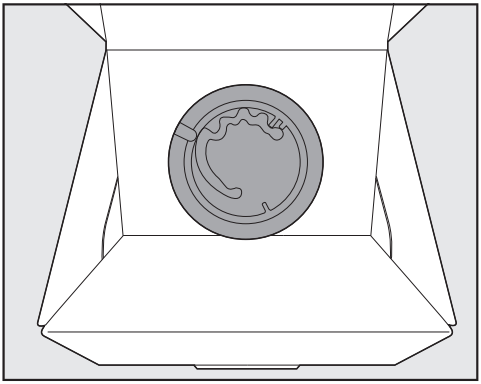

- Dišavni vložek hranite v originalni embalaži na hladnem in suhem mestu.
- Dišavnega vložka ne izpostavljajte sončni svetlobi.
- Ko kupite novega, zaščitni trak odstranite šele tik pred uporabo.

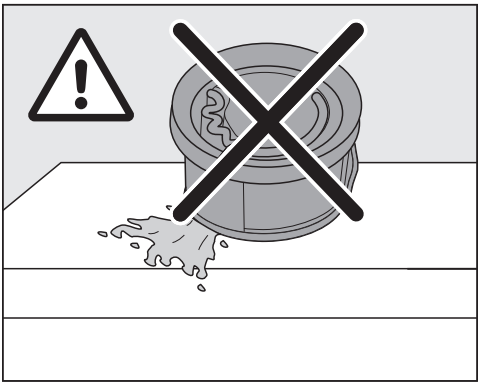

Dišava lahko izteče iz vložka.

Dišavnega vložka ne hranite pokonci, obrnjenega na glavo ali v ležečem položaju.

Pregled programov

Količina polnjenja: podatki se nanašajo na težo suhega perila.

ECO	
Količina perila	9 kg
Vrsta perila	Normalno mokro bombažno perilo, kot je opisano pod *Bombaž, suho za v omaro*
Nasvet	- Ta program je najučinkovitejši glede porabe energije za sušenje normalno mokrega bombažnega perila. - V tem programu je dosežena stopnja suhosti *Suho za v omaro*.
Poznámka pre skúšobné ústavy - Program *ECO* je preizkusni program v skladu z uredbama (EU) 2023/2533 in (EU) 2023/2534 za energijsko nalepko, izmerjeno po EN 61121. Ta program se uporabi za oceno upoštevanja pravnih predpisov EU o okoljsko primerni zasnovi. - Pri nastavitvi programa *Bombaž* in *ECO* speljite kondenzat prek odtočne cevi za zunanji odvod kondenzata.	

Bombaž	
Stopnje suhosti	HygieneDry, Ekstra suho, Suho za v omaro plus, Suho za v omaro, Suho za likanje plus, Suho za likanje
Količina perila	9 kg in samo 4,5 kg za *HygieneDry*
Vrsta perila	HygieneDry - Bombažno ali laneno perilo, ki je v neposrednem stiku s kožo, npr. spodnje perilo, perilo za dojenčke, posteljno perilo, frotiraste brisače - Trpežno perilo s simbolom za nego Ekstra suho, Suho za v omaro plus, Suho za v omaro - Majice, delovna oblačila, jopiči, odeje, predpasniki, halje - Enoplastno in večplastno perilo iz bombaža Suho za likanje plus, Suho za likanje - Namizno perilo, posteljno perilo ali naškrobljeno perilo iz bombažnih ali lanenih tkanin
Nasvet	- Programa *HygieneDry* ne prekinite. V nasprotnem primeru ne bo dosežen rezultat higienskega sušenja. - *Ekstra suho* izberite za različno, večplastno in posebej debelo perilo. - Majic, spodnjega perila, perila za dojenčke (pletenin) ne smete sušiti do stopnje *Ekstra suho*. Perilo se lahko skrči. - Perilo, ki ga nameravate strojno zlikati, zvijte, da bo ostalo vlažno.

Neobčutljivo perilo	
Stopnje suhosti	HygieneDry, Suho za v omaro plus, Suho za v omaro, Suho za likanje plus, Suho za likanje
Količina perila	4 kg
Vrsta perila	Perilo iz sintetičnih vlaken, mešanic ali bombaža, obdelanega za lahko vzdrževanje, npr. puloverji, obleke, hlače in nogavice
Nasvet	- Zaprite gumbe in zadrge. - Programa *HygieneDry* ne prekinite. V nasprotnem primeru ne bo dosežen rezultat higienskega sušenja.

Občutljivo perilo	
Stopnje suhosti	Suho za v omaro plus, Suho za v omaro, Suho za likanje plus, Suho za likanje
Količina perila	2,5 kg
Vrsta perila	Občutljivo perilo iz sintetičnih vlaken, mešanic materialov ali viskoze s simbolom za nego ⊡, npr. fino spodnje perilo in oblačila z aplikacijami
Nasvet	- Da bo perilo po sušenju še manj zmečkano, lahko dodatno zmanjšate količino perila v bobnu. - Funkcija *DryCare 40* je vedno aktivna.

Volna	
Količina perila	1 kg
Vrsta perila	Volneno perilo in perilo iz volnenih mešanic, ki je označeno kot primerno za pranje, npr. puloverji, pletene jope, nogavice
Nasvet	- Za skrbno in nežno sušenje puloverjev iz občutljivih volnenih materialov priporočamo, da v sušilni stroj vložite posamezen pulover in ga ne sušite predolgo. Pri majhni količini perila skrajšajte čas sušenja. - Ko pulover vzamete iz sušilnega stroja, ga razprostrite in počakajte, dokler ni na otip suh. - Posebej občutljivo volneno perilo, kot je perilo iz angora volne, kamelje dlake ali kašmirja, večinoma ni primerno za sušenje v tem programu. Tudi če je občutljivo volneno perilo označeno kot primerno za ročno pranje, je pomembno, da ga ne sušite v programu *Volna*. Namesto tega ga posušite v programu *Program s košaro* z Mielejevo košaro za sušilni stroj. Alternativno lahko volneno perilo posušite na zraku, razprostrtega v ležečem položaju.

Srajce/bluze	
Stopnje suhosti	Suho za v omaro plus, Suho za v omaro, Suho za likanje plus, Suho za likanje
Količina perila	2 kg
Vrsta perila	Srajce in bluze iz bombaža ali mešanic materialov

Programi

MobileStart
Izbira programa in upravljanje potekata z aplikacijo Miele.

Wash2Dry
Izbira programa poteka avtomatsko v odvisnosti od izbranega programa na povezanem pralnem stroju.

QuickPowerDry	
Stopnje suhosti	Ekstra suho, Suho za v omaro plus, Suho za v omaro, Suho za likanje plus, Suho za likanje
Količina perila	4 kg
Vrsta perila	Perilo iz bombaža, sintetičnih vlaken ali mešanic materialov
Nasvet	Skrajšanje trajanja programa

PowerFresh	
Stopnje suhosti	Suho za v omaro, Suho za likanje plus
Količina perila	1 kg
Vrsta perila	Oprano, mokro perilo
Nasvet	- Za osvežitev in glajenje s paro - Uporabite dišavni vložek DryFresh (dodatna oprema). - Vstavite dišavni vložek DryFresh in nastavite intenzivnost vonja: glejte poglavje „Upravljanje“, odstavek „Dišavni vložek“. - Posoda za kondenzat mora biti napolnjena.

Toplo prezračevanje	
Količina perila	9 kg
Vrsta perila	- Sušenje Ločeno sušenje različnih vrst perila, npr. kopalnih brisač, kopalk, krp za posodo - Sušenje do konca Večplastno perilo, ki se je zaradi svojih lastnosti neenakomerno posušilo, npr. jopiči, blazine, spalne vreče in drugo voluminozno perilo

Drugi programi/Nastavitve
V meniju Drugi programi/Nastavitve najdete: - več programov - možnost spreminjanja nastavitev

QuickHigiena	
Količina perila	4 kg
Vrsta perila	- Trpežno perilo s simbolom za nego - Bombažno ali laneno perilo, ki je v neposrednem stiku s kožo, npr. spodnje perilo, perilo za dojenčke, posteljno perilo, frotiraste brisače
Nasvet	- Primeren tudi za čisto, suho perilo - Daljši čas zadrževanja temperature pri enaki temperaturi. Zaradi časa zadrževanja temperature se mikroorganizmi, npr. bakterije, ali hišne pršice uničijo in količina alergenov v perilu se zmanjša. - Ne prekinite programa. V nasprotnem primeru ne bo dosežen rezultat higienskega sušenja. - Skrajšanje trajanja programa

DryFresh	
Količina perila	4 kg
Vrsta perila	Oprano, mokro perilo
Nasvet	- Za osvežitev brez dodatka pare - Uporabite dišavni vložek DryFresh (dodatna oprema). - Vstavite dišavni vložek DryFresh in nastavite intenzivnost vonja: glejte poglavje „Upravljanje“, odstavek „Dišavni vložek“.

Ekspres	
Stopnje suhosti	Ekstra suho, Suho za v omaro plus, Suho za v omaro, Suho za likanje plus, Suho za likanje
Količina perila	4 kg
Vrsta perila	Neobčutljivo perilo, ki bi ga lahko sušili v programu *Bombaž*
Nasvet	Skrajšanje trajanja programa pri povečani potrebi po energiji

Glajenje	
Stopnje suhosti	Suho za v omaro, Suho za likanje
Količina perila	1 kg
Vrsta perila	Oprano, mokro perilo
Nasvet	- Za zmanjšanje zmečkanosti perila po predhodnem ožemanju v pralnem stroju brez dodatka pare. - Za nego mokrega perila lahko izberete stopnjo suhosti. - Perilo vzemite iz stroja takoj po koncu programa.

Outdoor	
Stopnje suhosti	Suho za v omaro, Suho za likanje plus
Količina perila	2,5 kg
Vrsta perila	Funkcionalna oblačila, kot so jopiči in hlače za aktivnosti na prostem s posebnimi membranami, npr. Gore-Tex®, SYMPATEX®, WINDSTOPPER®

Impregnacija	
Količina perila	2,5 kg
Vrsta perila	Perilo iz mikrovlaken in pretežno sintetičnih vlaken, npr. oblačila za aktivnosti na prostem, smučarska oblačila, namizno perilo
Nasvet	- Ta program vključuje toplotno fiksiranje za impregnacijo. - Sušite lahko samo perilo, ki je obdelano izključno z impregnacijskimi sredstvi, ki so označena kot primerna za tkanine s posebnimi membranami. Ta sredstva so narejena na osnovi fluorokemičnih spojin. - Obstaja nevarnost požara. Ne sušite perila, ki je bilo impregnirano s sredstvi, ki vsebujejo parafin.

Športna oblačila	
Stopnje suhosti	Suho za v omaro plus, Suho za v omaro, Suho za likanje plus, Suho za likanje
Količina perila	3 kg
Vrsta perila	Oblačila za šport in fitnes, npr. dresi in hlače, športna oblačila iz mikrovlaken in flisa

Programi

Jeans	
Stopnje suhosti	HygieneDry, Ekstra suho, Suho za v omaro plus, Suho za v omaro, Suho za likanje plus, Suho za likanje
Količina perila	3 kg
Vrsta perila	Perilo iz jeansa, npr. jakne, hlače, srajce, krila
Nasvet	- Zaprite gumbe in zadrge. - Programa *HygieneDry* ne prekinite. V nasprotnem primeru ne bo dosežen rezultat higienskega sušenja.

Puh/odeje	
Stopnje suhosti	HygieneDry, Suho za v omaro
Količina perila	1–2 vzglavnika 40 x 80 cm ali 1 vzglavnik 80 x 80 cm ali 1 odeja
Vrsta perila	Vzglavniki in odeje s polnilom iz perja (puha) ali sintetike
Nasvet	- Če je perje izpostavljeno toploti in vlagi, se zaradi njegovih naravnih lastnosti razvije značilen vonj. Posteljnino po sušenju pustite zunaj sušilnega stroja, da se prezrači. - Ne prekinite programa. V nasprotnem primeru ne bo dosežen rezultat higienskega sušenja.

Avtomatski	
Stopnje suhosti	HygieneDry, Ekstra suho, Suho za v omaro plus, Suho za v omaro, Suho za likanje plus, Suho za likanje
Količina perila	5 kg in samo 4 kg za *HygieneDry*
Vrsta perila	Mešanica perila, ki bi ga lahko sušili v programih *Bombaž* in *Neobčutljivo perilo*
Nasvet	- Zaprite gumbe in zadrge. - Programa *HygieneDry* ne prekinite. V nasprotnem primeru ne bo dosežen rezultat higienskega sušenja.

Posteljno perilo	
Stopnje suhosti	HygieneDry, Ekstra suho, Suho za v omaro plus, Suho za v omaro, Suho za likanje plus, Suho za likanje
Količina perila	4 kg
Vrsta perila	Posteljno perilo, rjuhe, prevleke za blazine
Nasvet	- Zaprite gumbe in zadrge. - Programa *HygieneDry* ne prekinite. V nasprotnem primeru ne bo dosežen rezultat higienskega sušenja.

Program s košaro	
Količina perila	Obremenitev košare 3,5 kg
Vrsta perila	Izdelki, primerni za strojno sušenje, ki ne smejo biti podvrženi mehanskim obremenitvam
Nasvet	- Ta program lahko uporabite samo v povezavi s košaro za sušilni stroj (dodatna oprema). - Upoštevajte navodila za uporabo košare za sušilni stroj.

Volna	
Količina perila	1 kg
Vrsta perila	Volneno perilo in perilo iz volnenih mešanic, npr. puloverji, pletene jope, nogavice
Nasvet	- Volneno perilo se v kratkem času razrahlja in postane puhasto, vendar se ne posuši do konca. - Perilo vzemite iz stroja takoj po koncu programa in ga razprostrite, da se posuši do konca.

Hladno prezračevanje	
Količina perila	9 kg
Vrsta perila	Prezračevanje perila brez segrevanja

Svila	
Količina perila	1 kg
Vrsta perila	Perilo iz svile, npr. bluze, srajce
Nasvet	- Program za zmanjšanje zmečkanosti; perilo se ne posuši do konca. - Perilo po koncu programa vzemite iz stroja.

AddProgramme

- Razlaga programov, ki jih je mogoče naložiti (AddProgramme)
  Če je sušilni stroj povezan v omrežje, lahko naložite dodatne programe. Programe najdete na seznamu „Dodatni programi“ in so označeni s simbolom ⤓.

Dodatne funkcije

Quick

Perilo se posuši s skrajšanim trajanjem programa.

DryCare 40

Za vse vrste perila brez volne, ki se lahko pere pri temperaturi 40 °C. Perilo se nežno posuši.

Navedena maksimalna količina polnjenja ne sme biti presežena. V programih *Bombaž* in *Avtomatski* morate količino polnjenja zmanjšati na 4 kg.

Glajenje

Čisto, mokro perilo se zgladi s paro.

Maksimalno polnjenje: 1 kg

Posoda za kondenzat mora biti napolnjena.

SingleDry

Posamezni kosi perila ali le nekaj kosov perila se lahko posuši v krajšem času.

Maksimalno polnjenje: 1 kg

Nežno plus

Perilo se nežno posuši pri nižji temperaturi.

Primerno za vsa oblačila s simbolom za nego ⊡, npr. iz akrila.

Trajanje programa se podaljša.

Programi

Podatki o porabi

Programi	Količina perila[2] kg	Trajanje programa h:min	Energija kWh	Končna vlažnost po sušenju %
ECO[1]	9,0	3:14	1,40	0
	4,5	1:56	0,76	0
Bombaž	9,0	3:40	1,65	- 4
Ekstra suho	4,5	2:20	1,00	- 4
Bombaž	9,0	2:32	1,10	12
Suho za likanje	4,5	1:30	0,60	12
Neobčutljivo perilo **Suho za v omaro plus**	4,0	1:10	0,45	0
Neobčutljivo perilo **Suho za v omaro**	4,0	1:06	0,42	2
Neobčutljivo perilo **Suho za likanje**	4,0	0:52	0,30	12
Občutljivo perilo **Suho za v omaro**	2,5	1:08	0,44	0

[1] Program ECO je preizkusni program v skladu z uredbama (EU) 2023/2533 in (EU) 2023/2534 za energijsko nalepko, izmerjeno po EN 61121. Raven zvočne moči pri polni obremenitvi za preizkusni program ECO znaša 61 dB(A) re 1 pW.

[2] Količina perila se nanaša na težo suhega perila.

Pri drugih programih brez programa ECO so podane orientacijske vrednosti, določene na podlagi standarda EN 61121.

Podatki o porabi lahko odstopajo od navedenih zaradi razlik v količini polnjenja, vrsti perila, preostali vlažnosti po ožemanju, dodatno izbranih programskih parametrih, nihanj v električnem omrežju ali trdoti vode.

⚠ Nevarnost požara zaradi napačne uporabe in upravljanja.
Perilo lahko zagori, kar povzroči škodo na sušilnem stroju in njegovi okolici.
Preberite in upoštevajte poglavje „Varnostna navodila in opozorila“.

⚠ Škoda zaradi tujkov v perilu.
Tujki se lahko stopijo, vnamejo ali eksplodirajo.
Iz perila odstranite vse tujke (npr. pripomočke za doziranje, vžigalnike ipd.).

Nasveti

Nasveti za pranje

Da izključite nevarnost požara med sušenjem v sušilnem stroju, močno umazano perilo operite posebej temeljito.

- Uporabite dovolj pralnega sredstva.
- Izberite visoko temperaturo pranja.
- Če ste v dvomih, perilo večkrat operite.

Z novega perila intenzivnih barv se lahko barva prenese na drugo perilo in plastične dele sušilnega stroja, zato morate odvečno barvo dobro izprati iz perila.

- Novo barvno perilo pred prvim sušenjem temeljito operite ločeno od drugega perila.

Če želite v sušilnem stroju posušiti naškrobljeno perilo, morate povečati doziranje sredstva za škrobljenje med pranjem.

- Za običajni apreturni učinek dozirajte dvojno količino škroba.

Nezadostno ožeto perilo poveča porabo energije med sušenjem v sušilnem stroju in trajanje programa. Pojavi se lahko motnja delovanja.

- Izberite maksimalno število vrtljajev centrifuge med pranjem.

Nasveti za sušenje

- Perilo razvrstite po vrsti vlaken in tkanin.
- Razvrstite ga glede na enake simbole za nego, ki so na etiketah za vzdrževanje.
- Perilo razvrstite po barvah, da se ga ne bodo oprijeli puhasti delci drugih barv.
- Preden perilo vložite v sušilni stroj, ga razrahljajte.
- Prevleke za odeje in blazine zapnite, da vanje ne bodo zašli drugi kosi perila.
- Zvežite tekstilne pasove in trakove predpasnikov.
- Zaprite dolge zadrge.

Skrb za sušilni stroj

Prepričajte se, da je perilo v brezhibnem stanju, da preprečite poškodbe sušilnega stroja.

- Zašijte poškodovane šive, da ne bo moglo priti do požara zaradi izpadajočega perila (npr. polnilo vzglavnikov).
- Loke, ki so izpadli iz modrčkov, zašijte ali odstranite.
- Zapnite kaveljčke in obročke, da se ne zataknejo.

Skrb za perilo

Čezmerno sušenje obremeni perilo.

- Ne sušite ga predolgo. Izberite stopnjo suhosti z več preostale vlažnosti ali krajše trajanje sušenja.

Če je stroj preveč napolnjen, je perilo bolj obremenjeno, rezultat sušenja pa slabši, poleg tega se bolj zmečka.

- Upoštevajte priporočene količine polnjenja za ta sušilni stroj.

Srajce in bluze se pri večji količini polnjenja bolj zmečkajo.

- Da kar se da zmanjšate zmečkanost in trud, potreben za likanje, v primeru dvoma zmanjšajte količino polnjenja.

Pletenine (npr. majice, spodnje perilo) se pri prvem pranju pogosto skrčijo.

- Da preprečite nadaljnje krčenje perila, pazite, da ga ne posušite preveč.
- Pletenine po možnosti kupujte nekoliko večje.

Tkanine iz čistega lana morajo imeti na etiketi za vzdrževanje oznako, da so primerne za sušenje v sušilnem stroju.

- Če ste v dvomih, uporabite program *Glajenje*.

Perilo intenzivnih barv z visokim deležem puhastih delcev lahko odloži puhaste delce na svetlo perilo, ki ga je treba nato ponovno oprati.

- Perilo intenzivnih barv sušite ločeno.

Simboli za nego na etiketi za vzdrževanje

Sušenje	
	Temperatura
	normalna ali višja
	znižana
	strojno sušenje ni dovoljeno

Ročno in strojno likanje	
	Temperatura
	••• visoka, •• srednja, • nizka
	ročno ali strojno likanje ni dovoljeno

Ustrezen program

Sledite opisu v poglavju „Programi“. V njem najdete nasvete za izbiro programa.

Ustrezna stopnja suhosti

Pri številnih programih lahko izberete stopnjo suhosti, da je perilo čim bolj natančno posušeno.

- *HygieneDry* za perilo s posebnimi higienskimi zahtevami
- *Ekstra suho* za večplastno ali posebej debelo perilo in za perilo, ki se pri stopnji *Suho za v omaro +* ni povsem posušilo
- *Suho za v omaro plus* za perilo, ki ga želite takoj pospraviti v omaro
- *Suho za v omaro* za perilo, ki se lahko skrči, npr. perilo iz lahkega bombaža ali džersija
- *Suho za likanje +/ Suho za likanje* za perilo, ki ga želite ročno ali strojno zlikati

Stopnja suhosti HygieneDry

Nasvet: Če imate posebne higienske zahteve glede perila, izberite *HygieneDry*.

S stopnjo suhosti *HygieneDry* se perilo dlje časa suši pri stalno enaki, višji temperaturi. Zato se mikroorganizmi (npr. bakterije) ali hišne pršice uničijo in obseg alergenov v perilu se zmanjša.

Potreba po energiji sušilnega stroja se poveča in trajanje programa se podaljša.

Rezultat higienskega sušenja ne bo dosežen.
Programa z izbrano stopnjo suhosti *HygieneDry* ne smete prekiniti.

Nastavljivo trajanje programa

Pri nekaterih programih lahko izberete trajanje, npr. v programu *Toplo prezračevanje*.

Nasvet: Sprva ne izberite najdaljšega trajanja sušenja. S preizkušanjem ugotovite, kakšno trajanje je najbolj ustrezno.

Pregled: Nastavitev

Splošno ▸

Posodobitev ▸

Jezik ▸

Datum in čas ▸

- Območje prikaza ure ▸
  - 24 ur
  - 12 ur
- Nastavitev ure ▸
- Nastavitev datuma ▸

Svetlost ▸

Toni ▸

- Toni tipk ▸
- – Glasnost Toni tipk ▸
- Toni zvočnega signala ▸
- – Glasnost Toni zvočnega signala ▸
- Ton ob koncu progr. ▸
- – Glasnost Ton ob koncu progr. ▸

Zapora vklopa ▸

- Vnesite PIN-kodo
  - Uredi
  - Brisanje

Tovarniške nastavitve ▸

- Ponastavitev

Povezava v omrežje ▸

WLAN

Povezava ▸

- Domače omrežje ▸
  - Jakost signala
  - IP-naslov
  - Omrežje / SSID
- Ponastavitev

Daljinsko upravljanje

Poveži zdaj ▸

Funkcija aparata ▸

Informacije o programu ▸

Memory

Zaščita pred mečkan. ▸

- Trajanje ▸
  - 0:30 → 2:00 h

Stopnje suhosti ▸

- Bombaž
- Neobčutljivo perilo
- Avtomatski

Zračne poti ▸

- Občutljivo
- Normalno
- Neobčutljivo
- Izklop

Temperatura ohlajanja

Informacije ▸

Programska oprema ▸

Kontrolna enota ▸

ASU ▸

Poraba ▸

Zadnji program ▸

Skupna poraba ▸

Delovne ure

Servis ▸

Service Access Point

⚙ Informacije: Pregled

Informacije ▸

Programska oprema ▸

Poraba ▸

Zadnji program ▸

Skupna poraba ▸

Delovne ure

Odpiranje, prilagajanje in izhod iz nastavitev

Odpiranje nastavitev

- Gumb za izbiro programa zavrtite v položaj *Drugi programi/*⚙.
- S tipkama ∨ ∧ na prikazovalniku izberite menijsko točko *Nastavitve* ⚑ in potrdite izbiro z ✓ *OK*.

Zdaj ste v meniju Nastavitve.

Prilagajanje nastavitev

- S tipkama ∨ ∧ na prikazovalniku izberite želeni podmeni in ga potrdite z ✓ *OK*.
- S tipkama ∨ ∧ na prikazovalniku izberite želeno nastavitev in jo potrdite z ✓ *OK*.
- Če želite na prikazovalniku prilagoditi želeno nastavitev, se dotaknite tipke ∨ ∧ in potrdite spremembo z ✓ *OK*.

Izhod iz nastavitev

- Gumb za izbiro programa zavrtite v položaj ⏻ *Izklop*.

Splošno

Ste v položaju gumba za izbiro programa *Drugi programi/*⚙ ▸ *Nastavitve* ⚑ ▸ *Splošno* ⚑.

Posodobitev pr. opreme

Za prejem posodobitev mora biti povezava z vašim domačim omrežjem uspešno vzpostavljena.

To funkcijo lahko vklopite, če želite, da je programska oprema vašega stroja ves čas skladna z najnovejšim stanjem Mielejevega razvoja. Ko je na voljo nova posodobitev, se na prikazovalniku izpiše sporočilo.

Jezik ⚑

Izberete jezik izpisov na prikazovalniku.

Datum in ura

- *Območje prikaza ure*
  Nastavite območje prikaza ure (*24 ur* ali *12 ur*.
- *Avtomatsko*
  Ura se samodejno sinhronizira glede na nastavitev lokacije v aplikaciji Miele. V ta namen je potrebna povezava z internetom.

- *Nastavitev ure*
  Ta menijska točka je prikazana samo, če je nastavitev *Avtomatsko* dezaktivirana. Uro ročno nastavite.
- *Nastavitev datuma*
  Ta menijska točka je prikazana samo, če je nastavitev *Avtomatsko* dezaktivirana. Datum ročno nastavite.

Toni

Nastavite glasnost tonov tipk in zvočnih signalov. Zvočni signali, povezani z varnostjo, se vedno oglasijo. Poleg tega lahko nastavite, koliko časa po koncu programa naj bo zvočni signal še aktiven.

Zapora vklopa

Zapora vklopa ščiti stroj pred neželenim upravljanjem.

- *Vnesite PIN-kodo*
  Določiti morate PIN-kodo kot zaporo vklopa. Prikazovalnik boste morali odkleniti ob vsakem vklopu.
- *Urejanje*
  Ta menijska točka se prikaže samo, če ste že nastavili zaporo vklopa. Spremenite lahko izbrano PIN-kodo.
- *Brisanje*
  Ta menijska točka se prikaže samo, če ste že nastavili zaporo vklopa. Zaporo vklopa lahko izbrišete. V tem primeru stroj ni več zaščiten pred neželenim upravljanjem.

Nasvet: Zapišite si *PIN-koda*. Če pozabite PIN-kodo, jo lahko ponastavi samo osebje servisa.

Tovarniške nastavitve

Nastavitve aparata lahko ponastavite na tovarniške vrednosti.

Povezava v omrežje

Ste v položaju gumba za izbiro programa *Drugi programi*/⚙ ▸ *Nastavitve* ⚑ ▸ *Povezava v omrežje*.

Povezava v omrežje omogoča upravljanje prek aplikacije Miele ali zunanjih glasovnih pomočnikov ter posodobitve programske opreme.

WLAN

Povezava z domačim omrežjem je mogoča samo, če je vklopljena nastavitev *WLAN*.

Povezava

Prikličete lahko informacije o svojem domačem omrežju.

- *Jakost signala*
  Prikaže se jakost sprejetega WLAN-signala.
- *Domače omrežje*
  Prikličete lahko kakovost povezave z domačim omrežjem.
- *IP-naslov*
  Prikaže se IP-naslov.
- *Ponastavitev*
  Če ponastavite omrežne podatke, upravljanje prek aplikacije Miele ali zunanjih glasovnih pomočnikov ter posodobitve programske opreme niso več mogoči. Povezavo z domačim omrežjem morate znova vzpostaviti.

Daljinsko upravljanje

Upravljanje prek aplikacije Miele ali zunanjih glasovnih pomočnikov je mogoče samo, če je vklopljena nastavitev *Daljinsko upravljanje*.

Funkcija aparata

Ste v položaju gumba za izbiro programa *Drugi programi/⚙ ▸ Nastavitve ⚑ ▸ Funkcija aparata*.

Tukaj najdete različne nastavitve za proces pranja.

Informacije o programu

Na prikazovalniku se za nekaj sekund izpišeta ime programa, maksimalna količina polnjenja in trajanjem programa.

Memory

Sušilni stroj po zagonu programa shrani nazadnje izbrane parametre programa (stopnja suhosti, dodatna funkcija ali čas).

Ob ponovni izbiri programa se prikažejo shranjeni parametri.

Zaščita pred mečkanjem

Funkcija zaščite pred mečkanjem prepreči mečkanje perila po koncu programa. Boben se v izbranem časovnem obdobju občasno zavrti. Vrata sušilnega stroja lahko kadar koli odprete.

Stopnje suhosti

Stopnje suhosti izbranega programa lahko individualno prilagodite: od bolj vlažne do bolj suhe. Čim bolj suho stopnjo izberete, tem daljše je trajanje programa in večja poraba energije.

Zračne poti

Sušilni stroj lahko po končanem sušenju določi, koliko puhastih delcev se je nabralo. Na prikazovalniku se izpiše zahteva, da morate očistiti filter za puhaste delce in filter v podnožju. To zahtevo lahko prilagodite glede na želeni interval čiščenja.

Nasvet: Če se to sporočilo prikaže prepogosto, ga lahko tukaj dezaktivirate ali nastavite na manjšo občutljivost. Ne glede na to nastavitev pa se zahteva prikaže, če se nabere nepričakovano veliko puhastih delcev.

Temperatura ohlajanja

Za vse programe z nastavljivo stopnjo suhosti lahko pred koncem programa spremenite temperaturo ohlajanja v fazi ohlajanja. Čim nižja je izbrana temperatura, tem daljša je faza ohlajanja, kar poveča porabo energije.

Service Access Point

Servisna služba lahko na licu mesta dostopa do programske opreme.

Informacije

Ste v položaju gumba za izbiro programa *Drugi programi/⚙ ▸ Informacije*.

Poraba

Prikažete lahko porabo energije.

Programska oprema

Tukaj najdete podatke o nameščeni programski opremi.

Delovne ure

Prikličete lahko število delovnih ur.

Avtorske pravice in licence za komunikacijski modul

Miele za upravljanje in krmiljenje komunikacijskega modula uporablja lastno ali tujo programsko opremo, za katero ne veljajo tako imenovani odprtokodni licenčni pogoji. Ti programi/komponente programov so avtorsko zaščiteni. Uporabnik mora spoštovati avtorske pravice podjetja Miele in tretjih oseb.

Prilagajanje nastavitev

Obravnavani komunikacijski modul vsebuje tudi komponente programske opreme, ki je posredovana pod odprtokodnimi licenčnimi pogoji. Vsebovane odprtokodne komponente lahko skupaj s pripadajočimi opombami o avtorskih pravicah, kopijami veljavnih licenčnih pogojev in morebitnimi dodatnimi informacijami prikličete lokalno z IP-jem prek spletnega brskalnika *(http://<ip adresse>/ Licenses)*. Tam navedena jamstvena in garancijska določila odprtokodnih licenčnih pogojev veljajo samo v razmerju s posameznimi imetniki pravic.

Čiščenje ohišja, bobna in upravljalne plošče

⚠ Nevarnost električnega udara zaradi omrežne napetosti.
Pri izklopljenem sušilnem stroju je prisotna omrežna napetost.
Pred čiščenjem in vzdrževalnimi deli vedno izvlecite omrežni vtič.

⚠ Škoda zaradi vode.
Zaradi tlaka vodnega curka lahko v sušilni stroj zaide voda in poškoduje sestavne dele.
Sušilnega stroja ne škropite z vodnim curkom.

⚠ Škoda zaradi čistilnih sredstev.
Čistila z vsebnostjo topil, sredstva za poliranje ali čiščenje stekla oz. univerzalna čistila lahko poškodujejo plastične površine in druge dele stroja.
Ne uporabite tovrstnih čistilnih sredstev.

Priporočilo za čiščenje:
čistite z mehko krpo enkrat do dvakrat na leto oziroma po potrebi.

- Ohišje stroja in upravljalno ploščo očistite z blagim čistilnim sredstvom ali milnico, nato ju obrišite z mehko krpo do suhega.
- Boben po želji očistite s primernim čistilom za plemenito jeklo.

Čiščenje filtrov za puhaste delce

Med sušenjem se sproščajo puhasti delci, ki se na perilu naberejo predvsem zaradi drgnjenja med nošenjem ali deloma tudi med pranjem. Puhaste delce zadržijo filtri za puhaste delce.

Obremenitev okolja z napačno odvrženimi puhastimi delci.
Preprečite, da bi mikroplastika zašla v odtočni sistem, zato puhastih delcev ne odvrzite v odtok.
Puhaste delce, ki se nakopičijo na filtrih, odvrzite v koš za gospodinjske odpadke.

Interval čiščenja

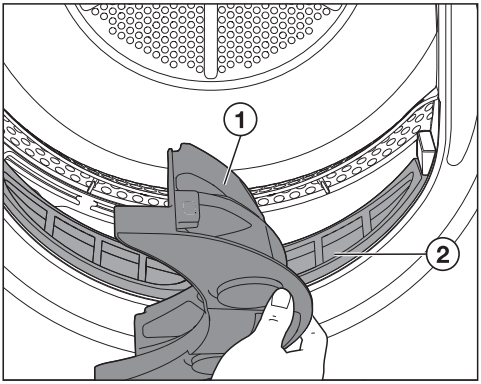

Oba filtra za puhaste delce ① in ② očistite po vsakem programu sušenja.

Podaljšanje trajanja programa zaradi prevelike količine puhastih delcev.
Pojavi se lahko motnja delovanja.
Po sušenju očistite filtre za puhaste delce.

Odstranjevanje zgornjega filtra

- Odprite vrata sušilnega stroja.

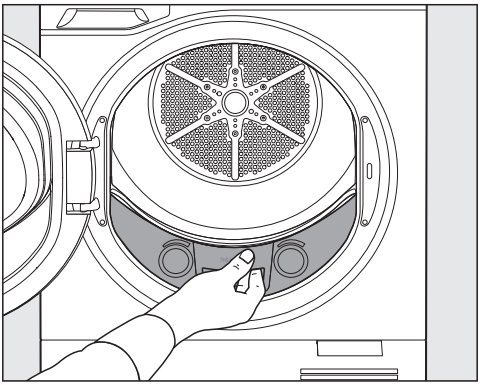

■ Filter izvlecite naprej.

Odstranjevanje puhastih delcev

Nasvet: Med strganjem puhastih delcev se pod vašimi prsti ustvari puhast kosem. Preostale puhaste delce postrgajte s tem kosmom.

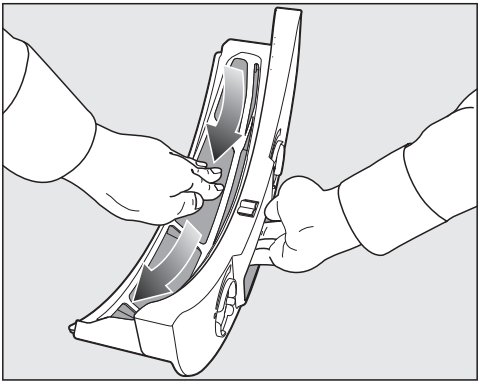

■ Odstranite puhaste delce.

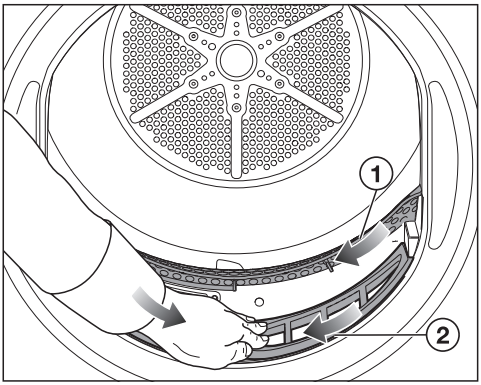

■ Puhaste delce ① odstranite s krpo za brisanje.

■ Odstranite puhaste delce ②.

Nasvet: Alternativno lahko uporabite sesalnik s sesalnim čopičem.

Če uporabite ozki nastavek, mora biti nepoškodovan. Raze ali zareze na ozkem nastavku lahko privedejo do poškodb.

Namestitev zgornjega filtra za puhaste delce

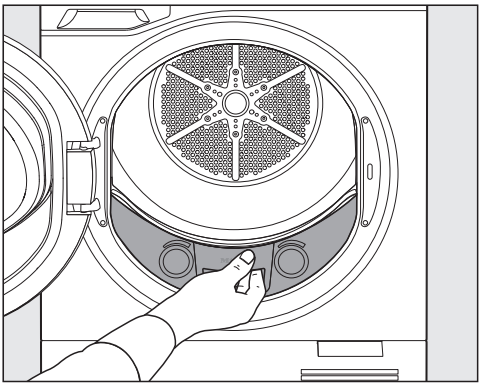

■ Filter za puhaste delce potisnite v ležišče.

■ Zaprite vrata sušilnega stroja.

Čiščenje senzorja preostale vlažnosti

Senzor preostale vlažnosti v sušilnem stroju meri preostalo vlažnost perila in tako skrbi za optimalen rezultat sušenja.

Interval čiščenja

Senzor preostale vlažnosti očistite z mehko krpo enkrat do dvakrat na leto.

Motnja pri merjenju preostale vlažnosti.
Preostala vlažnost je bila napačno določena, ker so ostanki pralnega sredstva na senzorju ustvarili oblogo.
Očistite senzor preostale vlažnosti.

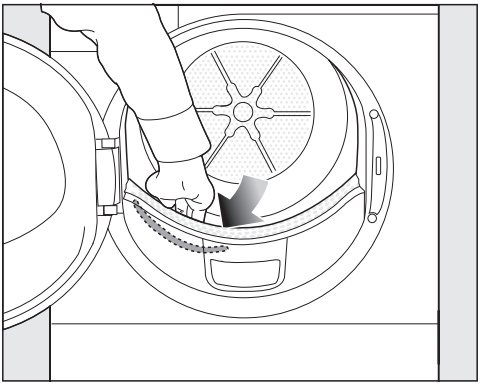

- Z roko sezite v boben sušilnega stroja.

V sprednjem območju, na levi strani lahko začutite podolgovat, kovinski senzor preostale vlažnosti.

- Senzor očistite z vlažno krpo, namočeno v blago milnico.
- Z mehko krpo ga obrišite do suhega.

Čiščenje filtra v podnožju

Obremenitev okolja z napačno odvrženimi puhastimi delci.
Preprečite, da bi mikroplastika zašla v odtočni sistem, zato puhastih delcev ne odvrzite v odtok.
Da prestrežete vodo od čiščenja, filter v podnožju operite v skledi ali vedru.

Interval čiščenja

Filter v podnožju očistite samo, ko se pojavi opozorilo na prikazovalniku ali ko se trajanje programa ekstremno podaljša.

Filtra v podnožju ne čistite po vsakem programu sušenja. Pogosto čiščenje povzroči predčasno obrabo.

Motnja zaradi zamašenega filtra v podnožju.
Trajanje programa se podaljša in pride do prekinitve programa ali motnje.
Očistite filter v podnožju.

Odpiranje lopute podnožja

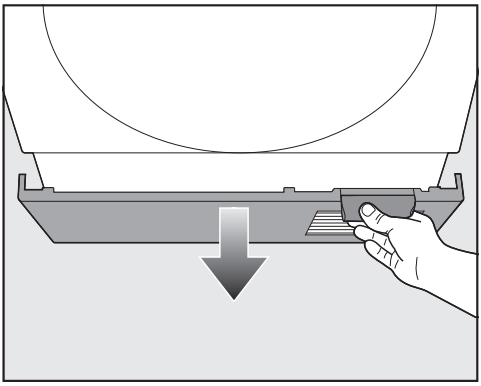

- Odprite loputo podnožja.

Loputa podnožja se lahko zlomi.
Na odprto loputo podnožja ne smete odlagati nobenih predmetov.

Odstranjevanje držala s filtrom

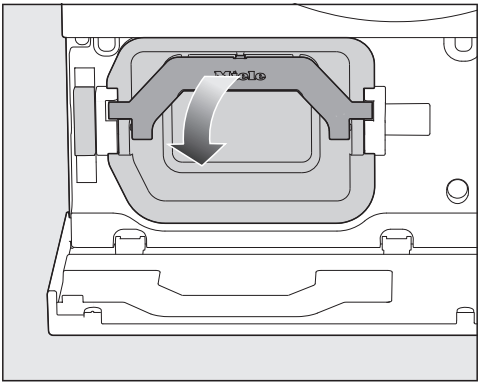

■ Ročaj spustite navzdol.

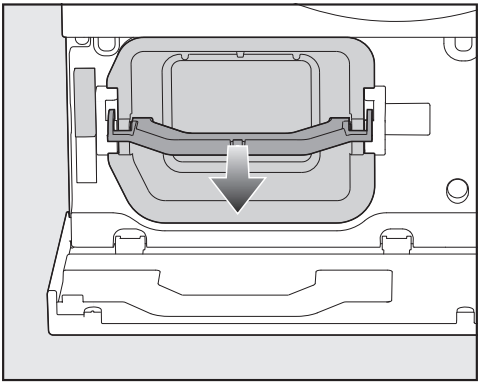

■ Držalo držite za ročaj in ga izvlecite naprej proti sebi.

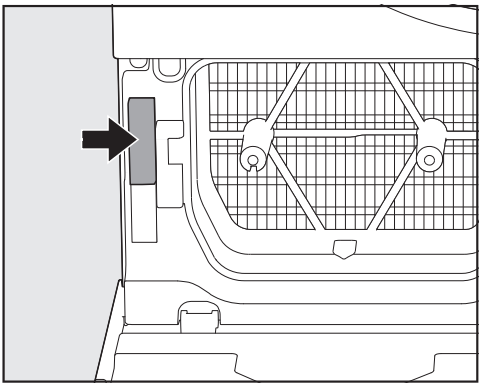

Pri izvlečenem držalu se aktivira varnostni element (puščica), ki preprečuje, da bi zaprli loputo podnožja. Ko držalo vstavite nazaj, se varnostni element dezaktivira.

Čiščenje filtra v podnožju

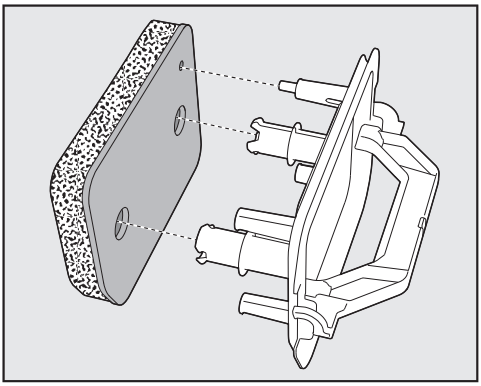

■ Filter v podnožju potegnite z držala.

Pod vodno pipo postavite skledo ali vedro, da prestrežete vodo od čiščenja.

■ Filter skrbno in temeljito operite pod tekočo vodo.

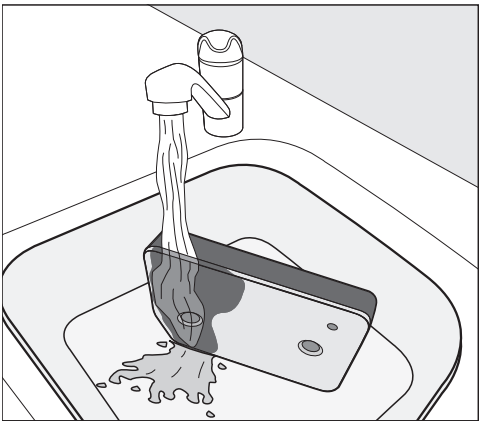

Nasvet: Da se ostanki na površini hitreje sprostijo, pustite, da vodni curek teče navpično po sprednji strani filtra.

- Medtem ga nekajkrat previdno stisnite.

Nasvet: Filter plosko položite v skledo ali vedro.

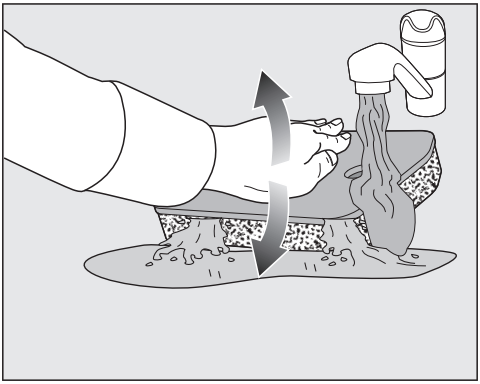

- Za sprostitev globlje ležečih ostankov na filter večkrat nežno pritisnite s plosko roko.
- Celoten filter toliko časa izpirajte, dokler ne vidite več nobenih ostankov.
- Filter s plosko roko tolikokrat previdno stisnite, dokler iz njega ne kaplja več voda.

Nasvet: Nato filter položite med dve brisači, da popivnate še preostalo vodo. Na ravni površini večkrat nežno pritisnite na filter s plosko roko. Filter se hitreje posuši.

Izlivanje vode od čiščenja

- Da prestrežete morebitne delce ali puhaste kosme, vsebino sklede ali vedra izlijte skozi filter (npr. kavni filter).
- Filter nato zavrzite v koš za gospodinjske odpadke.

Čiščenje držala

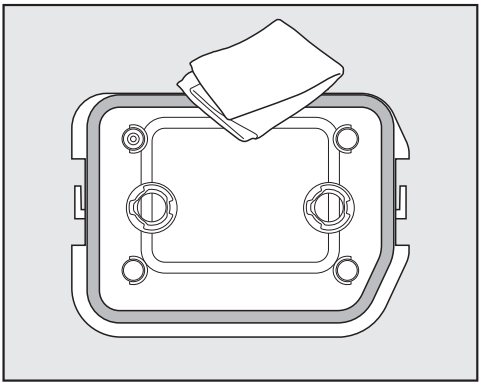

- Držalo očistite z vlažno krpo, namočeno v blago milnico.
- Gumijasto tesnilo na držalu očistite, ne da bi ga poškodovali.
- Z mehko krpo ga obrišite do suhega.

Čiščenje robnega območja pred toplotnim izmenjevalnikom

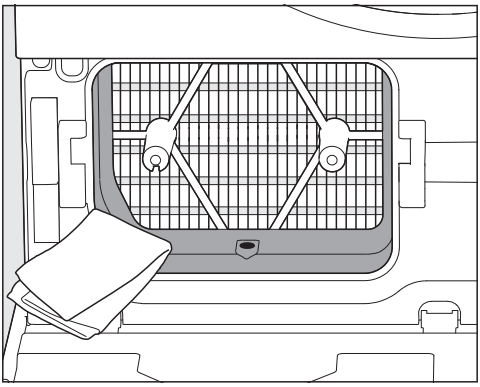

- Očistite samo plastično robno območje in odprtino na desni strani robnega območja.

Nasvet: Pri tem uporabite vlažno krpo in malo milnice.

- Z mehko krpo obrišite površine do suhega.

Toplotnega izmenjevalnika (hladilnih reber) praviloma ni treba čistiti. Če so vidni nakopičeni puhasti delci, pa upoštevajte odstavek „Preverjanje toplotnega izmenjevalnika“ v poglavju „Odpravljanje težav“.

Vstavljanje držala in filtra v podnožju

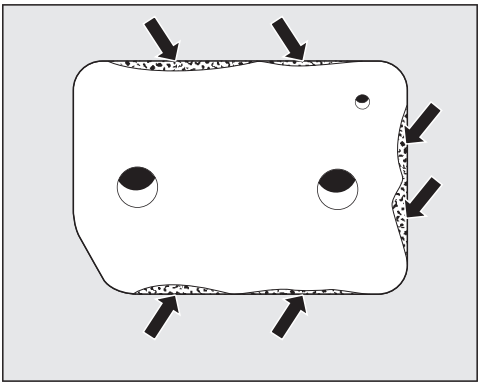

⚠ Škoda zaradi poškodovanega ali obrabljenega filtra v podnožju.
Toplotni izmenjevalnik se zamaši in nastane lahko škoda.
Preverite filter, kot je opisano v odstavku „Zamenjava filtra v podnožju“ v poglavju „Odpravljanje težav“. Po potrebi zamenjajte filter v podnožju.

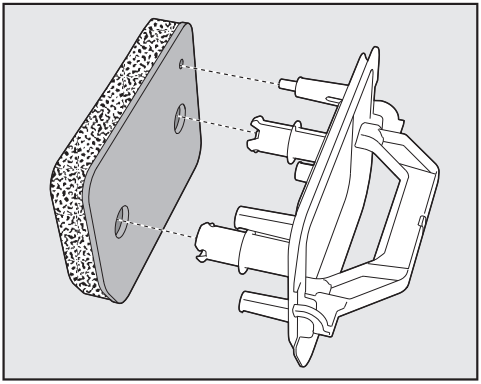

- Filter pravilno namestite na držalo.

⚠ Motnje zaradi mokrega filtra v podnožju.
Povsem moker filter v podnožju lahko privede do motenj delovanja med sušenjem.
Filter večkrat previdno ožemite.

- Držalo držite za ročaj in ga potisnite na njegovo mesto.

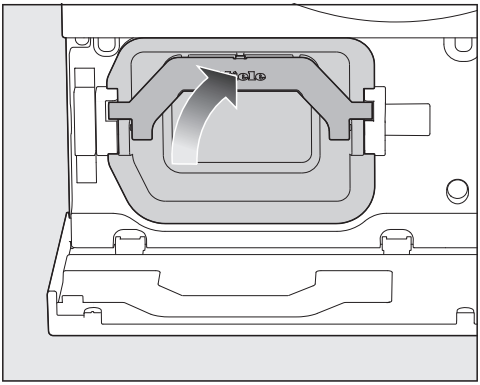

■ Ročaj potisnite navzgor.

⚠ Škoda zaradi manjkajočega filtra v podnožju.
Toplotni izmenjevalnik se zamaši in nastane lahko škoda.
Sušilni stroj lahko deluje samo, če je filter v podnožju nameščen.

Zapiranje lopute podnožja

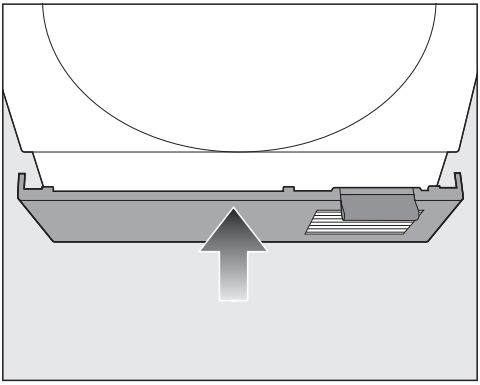

■ Zaprite loputo podnožja.

Čiščenje gumijastega tesnila na posodi za kondenzat

Priporočilo za čiščenje:
tesnilo očistite enkrat do dvakrat na leto oziroma po potrebi.

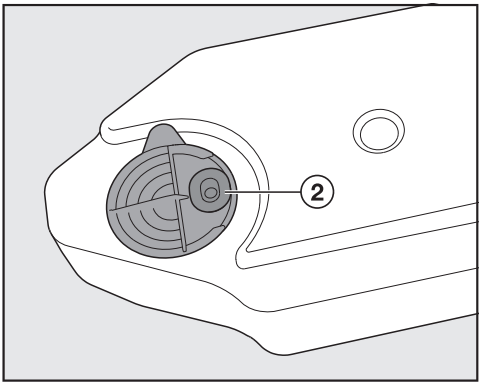

■ Morebitne ostanke na gumijastem tesnilu ② posode za kondenzat previdno podrgnite z vlažno krpo in malo milnice.

■ Preverite, da je gumijasto tesnilo pravilno potisnjeno v utor.

Odpravljanje težav

Večino motenj in napak lahko odpravite sami. Tako lahko pogosto prihranite čas in denar, ker se vam ni treba obrniti na servisno službo.

Na spletni strani www.miele.si/support/customer-assistance lahko poiščete dodatne informacije o samostojnem odpravljanju motenj.

Sporočila o napakah, ki se izpišejo na prikazovalniku po prekinitvi programa

Sporočilo	Vzrok in rešitev
Napaka F. Če izklop in ponovni vklop stroja ne pomaga, pokličite servis. Informacije prek ✓	Vzroka ni mogoče neposredno ugotoviti. ■ Sledite navodilom na prikazovalniku.
Izpraznite posodo ali preverite odtok	Posoda za kondenzat je polna ali pa je prepognjena odtočna cev. ■ Za izklop sporočila izklopite sušilni stroj in ga čez kratek čas spet vklopite. ■ Izpraznite posodo za kondenzat. ■ Preverite odtočno cev za odvod kondenzata. Odtočna cev ne sme biti prepognjena.

Sporočilo	Vzrok in rešitev
Napaka F66 • Zračne poti **Očistite filter za puhaste delce in filter v podnožju. Preverite toplotni izmenjevalnik in zračne poti. Izklopite in vklopite stroj. Če napake ni mogoče odpraviti, pokličite servis. Informacije prek ✓**	Puhasti delci ali ostanki pralnega sredstva so zamašili filter za puhaste delce in filter v podnožju. ■ Očistite filtre za puhaste delce in filter v podnožju. – Glejte poglavje „Čiščenje in vzdrževanje“, odstavka „Čiščenje filtrov za puhaste delce“ in „Čiščenje filtra v podnožju“. – Če so filtri za puhaste delce močno zlepljeni ali zamašeni, jih morate očistiti z vodo in očistiti zračne poti. Glejte poglavje „Odpravljanje težav“, odstavek „Mokro čiščenje filtrov za puhaste delce“. ■ Če so filtri za puhaste delce in filter v podnožju poškodovani ali deformirani oziroma jih ne morete več očistiti, jih morate zamenjati. ■ Sledite navodilom na prikazovalniku. **Nasvet:** Če se sporočilo o napaki še vedno prikazuje, je lahko vzrok nekaj od naslednjega.
	Filter v podnožju ste vstavili v stroj, ko je bil še moker. ■ Filter skrbno ožemite. ■ Pustite, da se posuši na zraku.
	V filtru v podnožju so še vedno ostanki, ki jih ni mogoče odstraniti. ■ Preverite filter v podnožju. Glejte poglavje „Odpravljanje težav“, odstavek „Sledovi obrabe na filtru v podnožju“. ■ Filter lahko regenerirate v pralnem stroju. Glejte poglavje „Odpravljanje težav“, odstavek „Regeneracija filtra v podnožju“.
	Toplotni izmenjevalnik je zamašen. ■ Preverite toplotni izmenjevalnik. Glejte poglavje „Odpravljanje težav“, odstavek „Preverjanje toplotnega izmenjevalnika“.

Napaka F66 • Zračne poti se pogosto prikaže, ker filtri za puhaste delce ali filter v podnožju niso bili (ustrezno) očiščeni.

■ Filtre za puhaste delce očistite po vsakem programu sušenja.

■ Filter v podnožju očistite takoj, ko se na prikazovalniku izpiše zahteva.

Na ta način lahko zmanjšate pogostost pojava napake *Napaka F66 • Zračne poti* ali jo celo preprečite.

Informacije na prikazovalniku

Sporočilo	Vzrok in rešitev
Odstranite puhaste delce. Očistite filter za puhaste delce in filter v podnožju	Delovanje sušilnega stroja ni optimalno ali gospodarno. Vzrok za to je lahko oviranje delovanja zaradi ostankov puhastih delcev ali pralnega sredstva. ■ Očistite filtre za puhaste delce in filter v podnožju. – Glejte poglavje „Čiščenje in vzdrževanje“, odstavka „Čiščenje filtrov za puhaste delce“ in „Čiščenje filtra v podnožju“.
	Na aktiviranje opozorila lahko vplivate sami. ■ Upoštevajte opis v poglavju „Prilagajanje nastavitev“, odstavek „Prikaz zračnih poti“.
Ohlajanje na prim. temp.	Perilo se ohladi, da doseže temperaturo, potrebno za konec programa.
Konec · Ohlajanje na prim. temp.	Perilo se je posušilo, vendar se še vedno ohlaja. ■ Perilo lahko vzamete iz sušilnega stroja in ga razprostrete ali pa ga pustite v stroju, da se do konca ohladi.
Stopnja suhosti spremenjena	Predhodno izbrana stopnja suhosti v kombinaciji s to dodatno funkcijo ni smiselna. Avtomatsko se izbere naslednja možna stopnja suhosti.
Posodo za kondenzat napolnite z vodo vsaj do oznake -min-	Posoda za kondenzat je prazna. Za postopek SteamCare ni dovolj kondenzata. ■ Posodo za kondenzat napolnite najmanj do oznake —min—.
Odprite in zaprite vrata. Preverite, ali je v bobnu perilo	Po izbiri programa s funkcijo SteamCare vas stroj opozori, da morate vložiti perilo. ■ Sledite navodilom na prikazovalniku.

Program sušenja dolgo traja

Težava	Vzrok in rešitev
Program sušenja traja zelo dolgo.	Vzroki za to so lahko različni. ■ Izklopite sušilni stroj. ■ Preverite vse vzroke, ki so navedeni v nadaljevanju. ■ Po preverjanju ponovno vklopite sušilni stroj.
	V prostoru je pretoplo.

Težava	Vzrok in rešitev
	■ Temeljito prezračite prostor.
	Boben je preveč napolnjen. ■ Vzemite del perila iz stroja.
	Odprtina za hladen zrak v loputi podnožja in zračna reža med spodnjo stranjo sušilnega stroja in tlemi sta prekriti. ■ Odstranite košaro za perilo ali druge moteče predmete.
	Perilo je po pranju preveč mokro. ■ Izberite večje število vrtljajev centrifuge med pranjem.
	Zamašitev lahko povzročijo ostanki pralnih sredstev, lasje in najbolj drobni puhasti delci. ■ Filtre za puhaste delce očistite pod tekočo vodo. ■ Preverite zgornji dovod zraka. ■ Filter v podnožju očistite pod tekočo vodo. ■ S sesalnikom in sesalnim čopičem odstranite morebitne vidne puhaste delce iz toplotnega izmenjevalnika. Predhodno navedene napotke za čiščenje najdete v poglavju „Odpravljanje težav“.

Rezultat sušenja ni dober

Težava	Vzrok in rešitev
Sintetično perilo je statično naelektreno.	Sintetika je nagnjena k statični naelektritvi v sušilnem stroju. ■ Da zmanjšate statično naelektritev, med zadnjim izpiranjem v pralnem stroju uporabite mehčalec.

Odpravljanje težav

Težava	Vzrok in rešitev
Perilo je še vedno mokro.	Boben je preveč poln ali pa je perilo zavozlano v klobčič. ■ Razrahljajte perilo in ga nekaj vzemite iz bobna.
	Perilo, ki je v stroju, je sestavljeno iz različnih tkanin. ■ Perilo dodatno posušite v programu *Toplo prezračevanje*. ■ V prihodnje sušite skupaj istovrstno perilo.
	Izbrana stopnja suhosti ne izpolni pričakovanj. ■ Izberite drugo stopnjo suhosti. ■ Preostalo vlažnost v nekaterih stopnjah suhosti lahko nastavite na bolj suho ali bolj vlažno. Glejte poglavje „Prilagajanje nastavitev“, odstavek „Stopnje suhosti“.
	Zaradi kovinskih zadrg stroj ni mogel natančno izmeriti stopnje vlažnosti perila. ■ V prihodnje odprite zadrge. ■ Če se težava ponovi, to perilo sušite v programu *Toplo prezračevanje*.
Perilo, ki se je sušilo z dodatno funkcijo *DryCare 40*, ni zadovoljivo posušeno.	V prostoru je pretoplo. Zato se je proces DryCare predčasno končal. ■ Temeljito prezračite prostor. ■ Perilo posušite do konca, tako da izberete *Toplo prezračevanje* in *DryCare 40*.
Med sušenjem se s perila sprostijo puhasti delci.	Iz kosov oblačil se zaradi drgnjenja med nošnjo in deloma med pranjem sproščajo puhasti delci, ki po pranju ostanejo na perilu. Obremenitev perila v sušilnem stroju je razmeroma majhna. ■ Glejte poglavje „Čiščenje in vzdrževanje“, odstavek „Čiščenje filtrov za puhaste delce“.

Zvoki in vonji med delovanjem

Težava	Vzrok in rešitev
Med delovanjem se slišijo brenčeči zvoki.	To so zvoki kompresorja (toplotne črpalke) ali črpalke za SteamCare. ■ Potreben ni noben ukrep.
	Brenčeči zvoki med sušenjem ne pomenijo napake.

Težava	Vzrok in rešitev
Perilo ali vzglavniki, polnjeni s perjem, imajo neprijeten vonj.	Zaradi naravnih lastnosti perja in ostankov naravnih maščob se lahko med toplotno obdelavo v sušilnem stroju pojavijo neprijetni vonji. Perilo ste oprali s premalo pralnega sredstva. ■ Uporabite *FragranceDos*. ■ Blazine pustite, da se prezračijo zunaj sušilnega stroja. ■ Perilo operite v pralnem stroju z dovolj pralnega sredstva.

Druge težave

Težava	Vzrok in rešitev
Sušilni stroj se ne vklopi.	Sušilni stroj ni pod napetostjo. ■ Preverite, ali je vtič vstavljen v omrežno vtičnico. ■ Preverite, ali je varovalka morda izklopljena (pregorela).
	Funkcija MotionReact je izklopljena. Senzor funkcije MotionReact se ne odziva. ■ Dotaknite se senzorske tipke ⏻ in vklopite sušilni stroj. ■ V nastavitvah preverite nastavitve funkcije MotionReact. ■ Preverite senzor funkcije MotionReact, tako da se približate sušilnemu stroju od spredaj.
Sušilni stroj je po koncu programa izklopljen.	Ta sušilni stroj se avtomatsko izklopi. Ne gre za motnjo, stroj deluje pravilno.
Zagnati ni mogoče nobenega programa.	Vzroka ni mogoče neposredno ugotoviti. ■ Preverite, ali je vtič vstavljen v omrežno vtičnico. ■ Preverite, ali je sušilni stroj vklopljen. ■ Preverite, ali so vrata sušilnega stroja zaprta. ■ Preverite varovalke hišne napeljave. Morda je prišlo do izpada električnega toka? Ko se električno napajanje ponovno vzpostavi, se program, ki je potekal pred tem, avtomatsko zažene.

Odpravljanje težav

Težava	Vzrok in rešitev
Program sušenja poteka in prikazovalnik je temen.	Prikazovalnik se zaradi varčevanja z energijo avtomatsko izklopi (stanje pripravljenosti). Ko je sušilni stroj v fazi zaščite pred mečkanjem, se boben občasno zavrti. ■ Za izhod iz stanja pripravljenosti se dotaknite prikazovalnika.
Filtri za puhaste delce so vidno zlepljeni ali zamašeni.	Ostanki pralnega sredstva lahko povzročijo zaskorjene obloge in zamašijo filtre. ■ Filtre za puhaste delce očistite pod tekočo vodo. Glejte poglavje „Odpravljanje težav“, odstavek „Mokro čiščenje filtrov za puhaste delce“.
	Čezmerno doziranje pralnega sredstva ali slab rezultat izpiranja med pranjem povzročita zaskorjene obloge na filtrih za puhaste delce. ■ Pri naslednjem pranju perila preverite doziranje pralnega sredstva. Po možnosti dozirajte nekoliko manj pralnega sredstva.
Po čiščenju filtra v podnožju se program sušenja prekine.	Ko ste filter vstavili v podnožje, je bil še moker. ■ Vzemite filter iz podnožja in ga posušite z nežnim pritiskanjem med dvema brisačama.
	Filter v podnožju je globinsko zamašen. Če se program ponovno prekine, čeprav je filter v podnožju suh, vam priporočamo regeneracijo filtra v pralnem stroju. ■ Najprej preverite vse ukrepe, ki so opisani v poglavju „Odpravljanje težav“, odstavek „Regeneracija filtra v podnožju“.
Ko odstranite filter v podnožju, vidite, da se je nabral kondenzat.	Odvod za kondenzat je zamašen. ■ Očistite odvod. Glejte poglavje „Odpravljanje težav“, odstavek „Čiščenje odvoda za kondenzat“.

Težava	Vzrok in rešitev
Curek vode za SteamCare ni zadosten ali ga sploh ni.	Filter za puhaste delce v posodi za kondenzat je zamašen. ■ Očistite filter za puhaste delce v posodi za kondenzat. Glejte poglavje „Odpravljanje težav“, odstavek „Čiščenje filtra za puhaste delce v posodi za kondenzat“.
	Na šobi v odprtini za polnjenje perila so močne obloge vodnega kamna. ■ Zamenjajte šobo. Glejte poglavje „Odpravljanje težav“, odstavek „Zamenjava šobe za SteamCare“. ■ Napolnite jo samo z običajno destilirano vodo. Ne dodajajte vodovodne vode. Vodovodna voda povzroči obloge vodnega kamna.
Osvetlitev bobna ne deluje.	Osvetlitev bobna se čez nekaj časa in po zagonu programa avtomatsko izklopi (varčevanje z energijo). ■ Izklopite in ponovno vklopite sušilni stroj. ■ Če želite ponovno vklopiti osvetlitev bobna, odprite vrata stroja.
	Osvetlitev bobna je pokvarjena. Lučka v bobnu je predvidena za dolgo življenjsko dobo in je praviloma ni treba zamenjati. ■ Če osvetlitev bobna kljub vsem poskusom ne sveti, pokličite servisno službo Miele. Pokvarjeno lučko za osvetlitev bobna lahko zamenja samo servisna služba Miele.

Sledovi obrabe na filtru v podnožju

Če so na filtru v podnožju vidni sledovi obrabe, ga morate zamenjati.

⚠ Škoda zaradi obrabljenega filtra v podnožju.
Toplotni izmenjevalnik se zamaši in nastane lahko škoda.
Če pred ali po čiščenju opazite v nadaljevanju opisane sledi obrabe, morate zamenjati filter (dodatna oprema).

Sledovi obrabe na filtru v podnožju so lahko:

1. Nenatančno prileganje in deformacije
   – Potrebna je zamenjava.
2. Reže, razpoke, odtisi
   – Potrebna je zamenjava.
3. Sprememba barve na stranskih robovih in na filtru
   – Možna je regeneracija v pralnem stroju.

Nenatančno prileganje in deformacije

Nenatančno prileganje in deformacije so očitne sledi obrabe. Zaradi njih se robovi filtra ne prilegajo več pravilno v sušilni stroj.

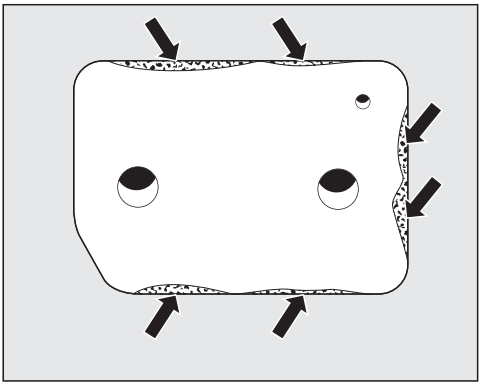

Nenatančno prileganje lahko vidite ob stranskih robovih.

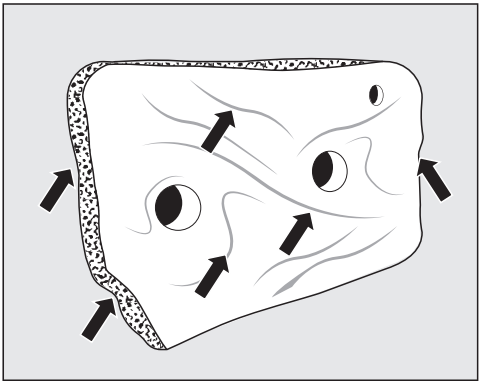

Deformacije so vidne ob stranskih robovih in na celotnem filtru.

Nasvet: Filter v podnožju morate zamenjati.

Reže, razpoke, odtisi

Raze in razpoke so očitne sledi obrabe.

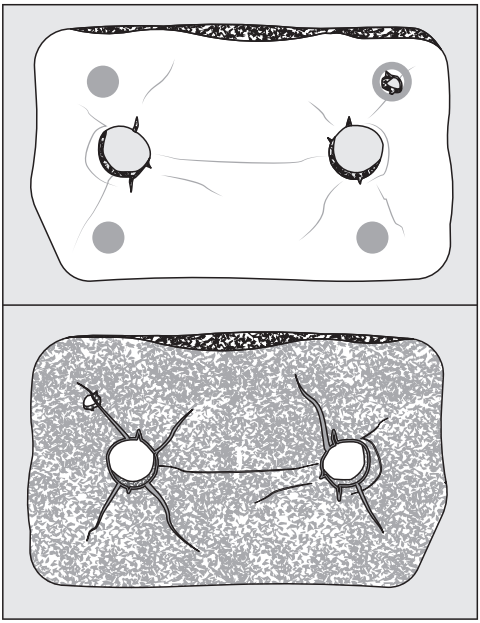

Reže, razpoke in odtisi so vidni na sprednji in zadnji strani filtra.

Nasvet: Filter v podnožju morate zamenjati.

Sprememba barve na stranskih robovih in na filtru

Filter spremeni barvo zaradi ostankov vlaken in pralnih sredstev. V ekstremnih primerih ostanki tvorijo trdovratne zaskorjene obloge in lahko zamašijo filter.

Tudi če je filter videti brezhiben, se lahko zaradi ostankov pojavi nenatančno prileganje filtra v podnožju. Nadaljnji ostanki lahko prihajajo mimo stranskih robov v toplotni izmenjevalnik.

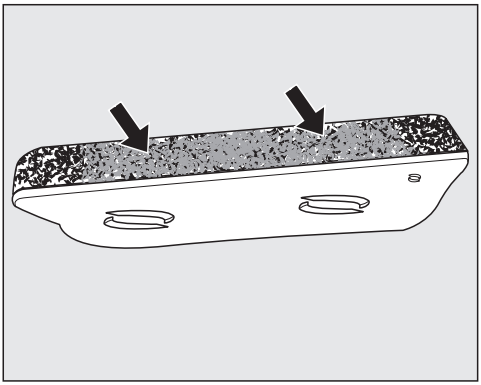

Spremembe barve in zaskorjene obloge so vidne predvsem na stranskih robovih.

Nasvet: Filter regenerirajte v pralnem stroju. Če regeneracija ne pripomore k boljšemu rezultatu, morate filter zamenjati.

Nasvet: Zamašenost in zaskorjene obloge na filtru v podnožju lahko zmanjšate.
Preveč ostankov kaže na čezmerno doziranje pralnih sredstev v pralnem stroju ali slab rezultat izpiranja. Pri naslednjem pranju preverite doziranje pralnega sredstva. Po možnosti dozirajte nekoliko manj pralnega sredstva. V ekstremnih primerih izberite dodaten postopek izpiranja.

Regeneracija filtra v podnožju

Nasvet: Filter v podnožju lahko obnovite, tako da ga regenerirate v pralnem stroju.

Najprej preverite, ali so na filtru vidni sledovi obrabe. Glejte poglavje „Odpravljanje težav“, odstavek „Sledovi obrabe na filtru v podnožju“. V primeru dvoma filter zamenjajte.

Nasvet: V pralnem stroju lahko regenerirate en ali več umazanih filtrov.

- Filtre regenerirajte ločeno od perila in brez pralnega sredstva.
- Izberite kratek program pranja pri temperaturi največ 40 °C in s številom vrtljajev centrifuge največ 600 vrtlj./min.

Po ožemanju lahko filter vstavite v sušilni stroj.

Čiščenje odvoda za kondenzat

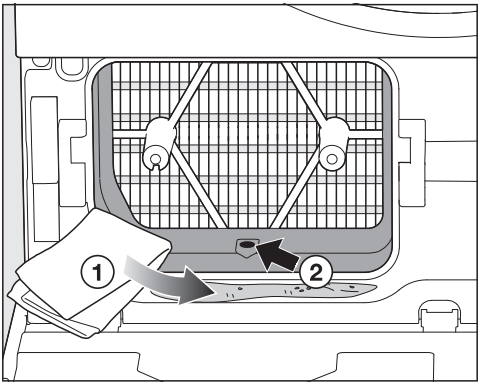

- Z mehko krpo ① obrišite površine do suhega.
- Iz odtoka ② odstranite puhaste delce, npr. z zobotrebcem ali vatirano palčko.

Preverjanje toplotnega izmenjevalnika

Če so na filtru v podnožju vidni sledovi obrabe, se lahko toplotni izmenjevalnik zamaši.

⚠ Nevarnost poškodbe zaradi ostrih hladilnih reber.
Ob njih se lahko urežete.
Hladilnih reber se ne dotikajte z rokami.

- Preverite, ali so se nabrali puhasti delci.

Če so prisotni vidni puhasti delci, jih morate odstraniti.

⚠ Škoda zaradi upognjenih hladilnih reber.
Če so hladilna rebra poškodovana ali upognjena, lahko pride do okvare.
Hladilna rebra previdno očistite s sesalnikom in sesalnim čopičem.

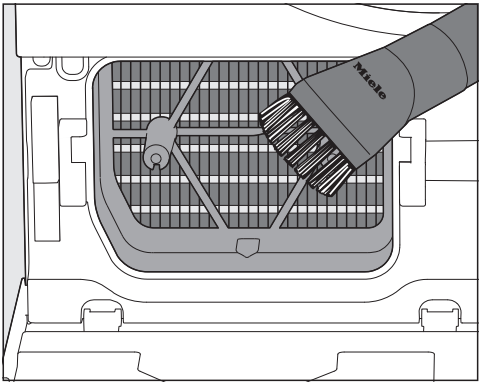

- Sesalni čopič pomikajte preko hladilnih reber narahlo in brez pritiskanja.

Mokro čiščenje filtrov za puhaste delce

Filtre za puhaste delce očistite pod tekočo vodo,
- če se je trajanje programa čezmerno podaljšalo.
- če so filtri za puhaste delce vidno zlepljeni/zamašeni.

- Preprečite, da bi mikroplastika zašla v odtočni sistem, zato puhaste delce najprej postrgajte ali posesajte.
- Filtre sperite pod tekočo toplo vodo.

- Gladke plastične površine filtrov za puhaste delce očistite z vlažno krpo z malo milnice.
- Filtre temeljito otresite.

Nasvet: Z mehko krpo previdno obrišite površine do suhega.

Odstranjevanje zgornjega filtra

- Odprite vrata sušilnega stroja.

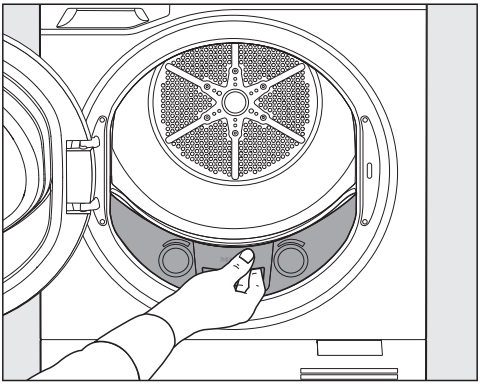

- Filter izvlecite naprej.

Odstranjevanje spodnjega filtra za puhaste delce

Če želite spodnji filter za puhaste delce mokro očistiti, ga po potrebi odstranite.

Preizkusite, katera izmed naslednjih možnosti odstranjevanja vam bolj ustreza.

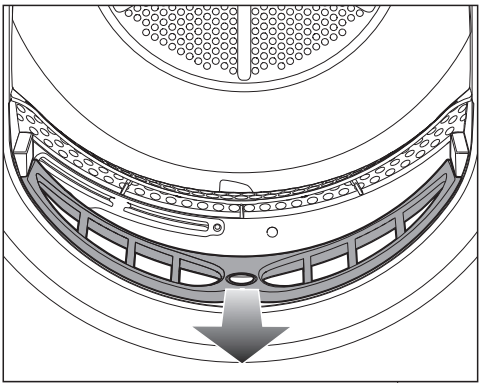

- Palec položite v poglobitev v sredini.

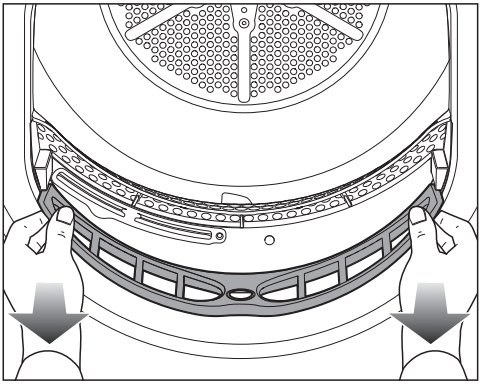

- Ali pa palca položite na levo in desno stran filtra.
- Filter izvlecite naprej.

Preverjanje zračnih poti

Zračne poti preverjajte v rednih časovnih intervalih.

Veliko nakopičenih puhastih delcev je znak, da so filtri za puhaste delce poškodovani.

Trajanje sušenja se lahko podaljša in sušilni stroj se lahko poškoduje.
Če so filtri za puhaste delce poškodovani, jih zamenjajte.

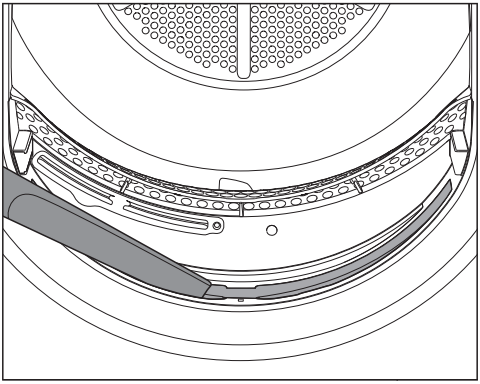

- Vidne puhaste delce posesajte z dolgim ozkim nastavkom.

Nasvet: Trdovratne obloge puhastih delcev lahko odstranite z vlažno krpo in malo milnice. Z mehko krpo obrišite do suhega.

Namestitev spodnjega filtra za puhaste delce

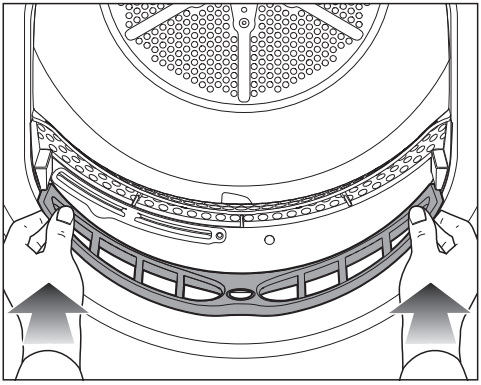

- Filter za puhaste delce potisnite v ležišče.

Namestitev zgornjega filtra za puhaste delce

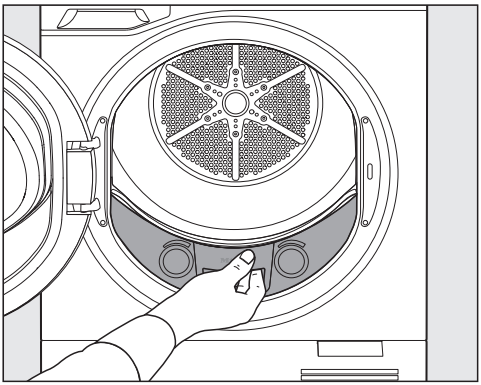

- Filter za puhaste delce potisnite v ležišče.
- Zaprite vrata sušilnega stroja.

⚠ Škoda zaradi poškodovanih filtrov za puhaste delce.
Toplotni izmenjevalnik se zamaši in nastane lahko škoda.
Filtre za puhaste delce redno preverjajte. Če so filtri za puhaste delce poškodovani, jih zamenjajte.

Motnje zaradi mokrih filtrov.
Mokri filtri lahko med sušenjem povzročijo motnje delovanja.
Filtre za puhaste delce skrbno posušite.

Čiščenje filtra za puhaste delce v posodi za kondenzat

Če ni vodnega curka, je morda zamašen filter za puhaste delce v posodi za kondenzat.

Izvlek posode za kondenzat

⚠ Poškodbe vrat sušilnega stroja in posode za kondenzat.
Pojavijo se lahko poškodbe in praske.
Najprej zaprite vrata sušilnega stroja in šele nato izvlecite posodo za kondenzat.

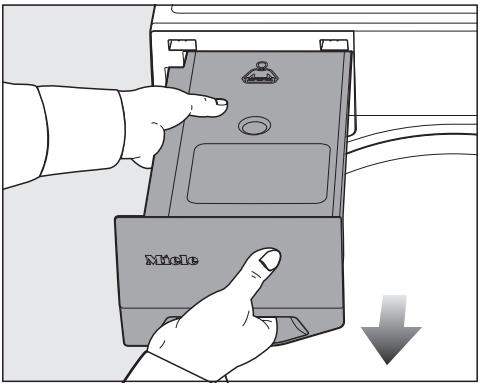

- Posodo za kondenzat izvlecite tako, da jo primete za prijemno ploščo in v sredini.
- Posodo za kondenzat prenašajte v vodoravnem položaju, da iz nje ne bo iztekal kondenzat.

Čiščenje čepa filtra

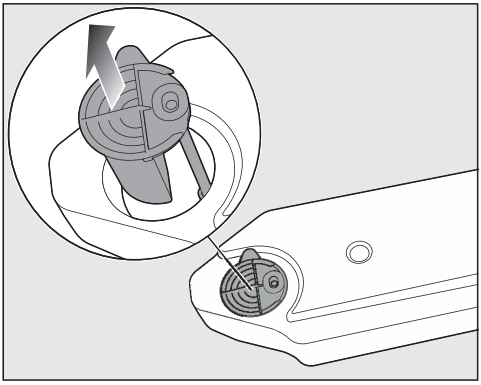

- S prstom sezite pod stranski jeziček izlivnega nastavka.
- Izvlecite izlivni nastavek.

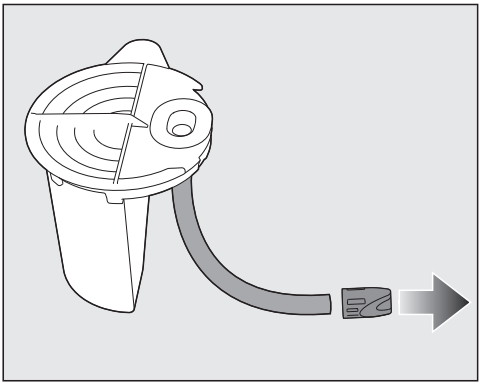

- Trdno primite cevko.

Cevka se lahko sprosti.
Ne vlecite za cevko.

- Z drugo roko s konca cevke snemite čep filtra.
- Čep filtra izperite z vodnim curkom, dokler ne odstranite vseh puhastih delcev.

- Očiščeni čep filtra nataknite na konec cevi.
- Izlivni nastavek pravilno vstavite v odprtino posode za kondenzat in pustite, da cevka zdrsne v posodo za kondenzat.

Zamenjava šobe za SteamCare

Če ni vodnega curka, je morda zamašena šoba za SteamCare.

Nasvet: Če šoba za SteamCare (dodatna oprema) ne deluje več brezhibno, jo morate zamenjati. Za zamenjavo je potrebno posebno orodje, ki je priloženo novi šobi.

Šoba za SteamCare je nameščena zgoraj levo v odprtini za polnjenje.

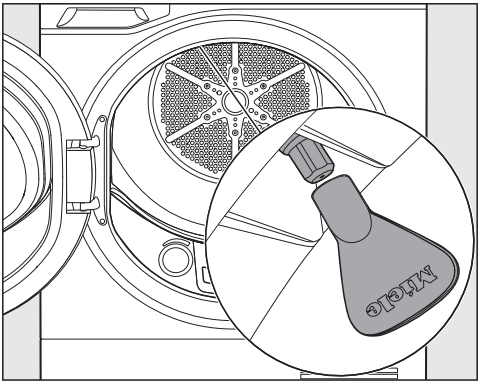

- Orodje nataknite na šobo.

⚠ Škoda zaradi uporabe napačnega orodja.
Šoba in sušilni stroj se lahko poškodujeta.
Uporabljajte izključno priloženo orodje.

- Šobo izvlečete tako, da orodje zavrtite v levo.
- V orodje vstavite novo šobo.
- Šobo privijte v stroj, tako da orodje močno zavrtite v desno.

Sušilnega stroja ne smete uporabljati brez šobe za SteamCare.
V tem primeru namreč ne more biti več zagotovljeno pravilno delovanje.

Na spletni strani www.miele.com/service lahko poiščete informacije o samostojnem odpravljanju motenj in nadomestnih delih Miele.

Kontakt v primeru motenj

Če motnje ne morete odpraviti sami, se obrnite npr. na svojega trgovca z opremo Miele ali na servis Miele.

Servisno službo Miele lahko naročite po spletu na www.miele.com/service.

Kontaktni podatki servisne službe Miele so navedeni na koncu tega dokumenta.

Osebje servisa potrebuje oznako modela in tovarniško številko vašega aparata (Fabr./SN/Nr.). Oba podatka sta navedena na napisni ploščici.

Napisna ploščica je vidna, ko odprete vrata sušilnega stroja:

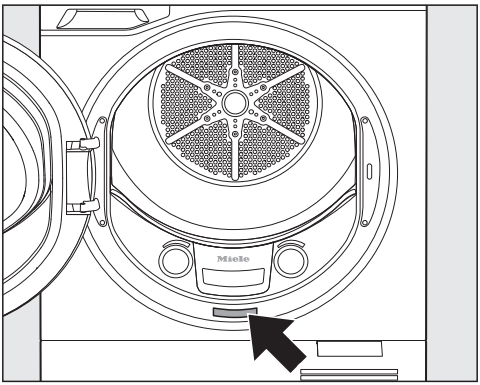

Zbirka podatkov EPREL

Informacije o označevanju z energijskimi nalepkami in zahtevah za okoljsko primerno zasnovo so na voljo v evropski zbirki podatkov o izdelkih (EPREL). Do zbirke podatkov o izdelkih lahko dostopate na povezavi https://eprel.ec.europa.eu/. Tam boste morali vnesti identifikacijsko oznako modela.

Identifikacijska oznaka modela je navedena na napisni ploščici.

Garancija

Garancijska doba je dve leti.

Podrobnejše informacije so navedene v priloženih garancijskih pogojih.

Miele d.o.o.
Trgovina in servis
Brnčičeva ulica 41 g
1231 Ljubljana - Črnuče
Telefon: 01 292 63 33
E-pošta: info@miele.si
www.miele.si

Nemčija
Miele & Cie. KG
Carl-Miele-Straße 29
33332 Gütersloh

Miele

TE 717 I WP

sl-SI

M.-Nr. 13 110 670 / 01 / 002